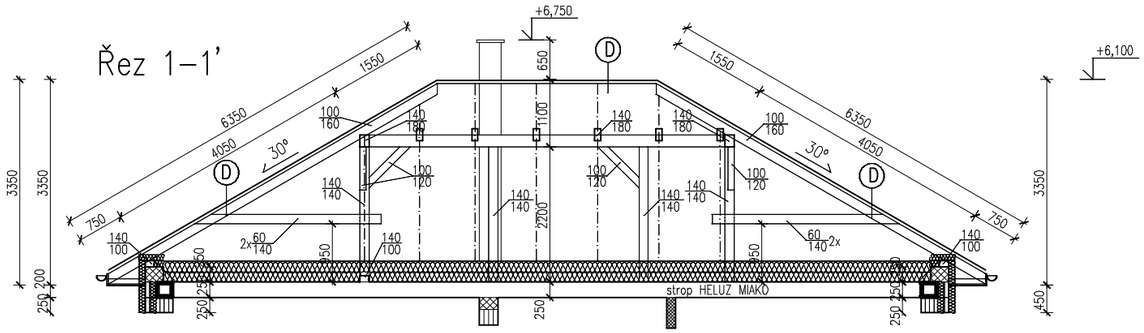

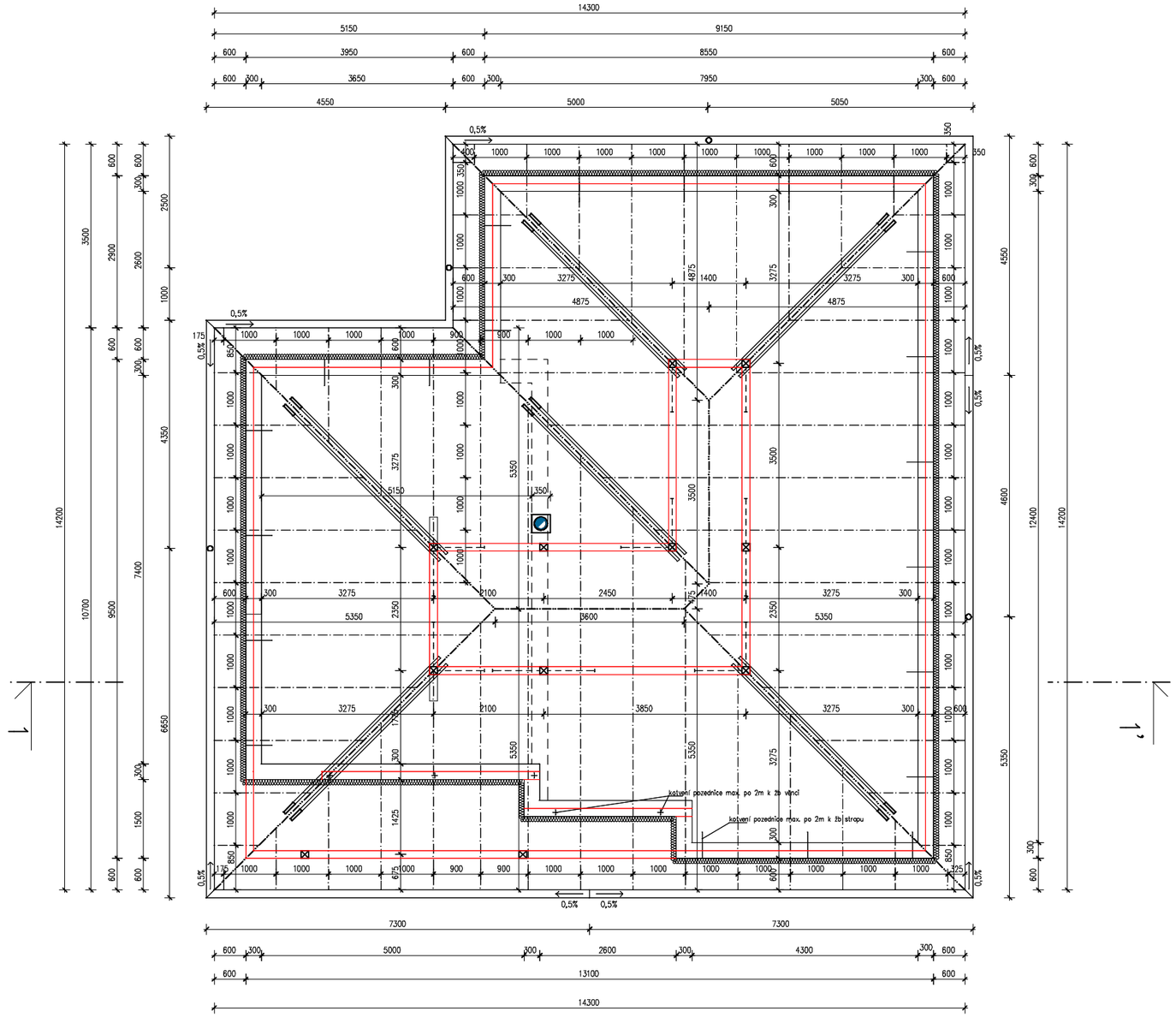

Skladba střechy

(D) – keramická krytina Tondach – hnědá engoba
– latě a kontralatě
– pojistná difuzní folie

±0,000=95,50

výškový systém Bpv

Změna–popis	Datum	Index	Podpisy
Kreslil	Ing.Jaroslav Fojtách		
Kontroloval	Ing.Jaroslav Fojtách		
Zodp. projektant	Ing.Jaroslav Fojtách		
Investor	manž. Zbořil Jan a Zbořilová Kateřina 696 51 Čeložnice č.p. 104		
Zakázkové číslo	2013.83		
Datum 1.vydání	Leden 2014		
Měřítko	1:100		
Stupeň PD	Dokumentace pro stavební povolení		

NEXT PROJEKT
ING.JAROSLAV FOJTÁCH
U JÁNSKÉHO DVORA 3041, 690 03 BŘECLAV

Stavba
Novostavba RD, Čeložnice

Obsah
Krov

Označení
D.1.4

Paré číslo: