Jaroslav Šroubek

projekce TPS
Hudlice 83, 267 03
tel. 602 489 630
e-mail jarsro@seznam.cz

DOKUMENTACE PRO STAVEBNÍ POVOLENÍ

Investor: Emil Tahirov
Suchomasty 35, 267 22

Stavba: **STL PŘÍPOJKA A PLYNOFIKACE RD**
pro RD č.p. 35, Suchomasty

Místo: Suchomasty p.č.878/5, p.č.st.76/3 a 75
k.ú. Suchomasty

Číslo zakázky:	Razítka:	Č. výtisku: 2
Datum: 3/2021		

JAROSLAV ŠROUBEK
Autorizovaný technik pro techniku prostř. staveb. a vzduchotech., zdravotní tech. zař. spec.
ČKAIT - 0003251

STL přípojka a plynofikace v RD, Suchomasty35

SEZNAM DOKUMENTACE

A. PRŮVODNÍ ZPRÁVA

C. SITUACE 1:500

D. TECHNICKÁ ZPRÁVA – STL PŘÍPOJKA
Výkr.č. D1.4-PP1 Situace stavby 1:200
Výkr.č. D1.4-PP2 Plynová přípojka - podélný řez STLpřípojkou
Výkr.č. D1.4-PP3 Příčný řez připojení na STL plynovod
Výkr.č. D1.4-PP4 Příčný řez STL přípojkou
Výkr.č. D1.4-PP5 Detail ukončení STL přípojky

D. TECHNICKÁ ZPRÁVA – PLYNOFIKACE RD
Výkr.č.D1.4- PL1 – PŮDORYS 1.NP
Výkr.č.D1.4- PL2 – PŮDORYS 2.NP
Výkr.č.D1.4- PL3 – DETAIL REDUKCE PŘETLAKU A MĚŘENÍ
Výkr.č.D1.4- PL4 – ODVOD SPALIN A PŘÍVOD SPALIV. VZDUCHU

Přípojka a plynofikace RD č.p.35, Suchomasty

A. PRŮVODNÍ ZPRÁVA

a) identifikační údaje

1) Identifikační údaje stavby

Název stavby:	STL přípojka a plynofikace RD
Katastrální území:	Suchomasty p.č. 878/5, p.č.st.76/3, 75
Kraj:	Středočeský
Charakter stavby:	Novostavba STL přípojky a NTL plynovodu
Stupeň dokumentace:	DSP

2) Identifikační údaje investora

Název:	Emil Tahirov
Sídlo:	Suchomasty 35, 267 22

3) Identifikační údaje zpracovatele:

Název:	**Jaroslav Šroubek** projekce Na Vršíčkách 83, Hudlice
IČ:	40889092
Kontakt:	č. tel. 602489630 e-mail: jarsro@seznam.cz
Projektant:	**TPS**
ČKAIT veden pod číslem:	**0003251**

b. Údaje o dosavadním využití a zastavěnosti území, o stavebním pozemku a o majetkoprávních vztazích:

Projektová dokumentace řeší středotlakou plynovodní přípojku včetně rozvodu nízkotlakého plynu v rodinném dumu p. Tahirova v Suchomastech. Dosavadní využití pozemků není v rozporu s navrhovaným řešením. Pro stavbu přípojky a plynovodu jsou určeny tyto pozemky: p.č. 878/5, p.č.st.76/3, 75 v katastrálním území Suchomasty.

Na výše uvedených pozemcích jsou v současné době umístěny stávající inženýrské sítě, komunikace a rodinny dům.. Snímek z katastru nemovistostí je součástí části C.

c. údaje o provedených průzkumech a o napojení na dopravní a technickou infrastrukturu:

Pro potřeby zpracování této dokumentace a následně dokumentace dalších stupňů bylo využito následujících podkladů a výsledků zpracovaných průzkumů:

- snímek z katastru nemovitostí
- Stanoviska Grid Services č.5002106173 ze dne 14.3,2020
- zaměření na místě stavby

Výsledky a závěry výše uvedených vypracovaných průzkumů byly využity pro zpracování předkládané dokumentace.

Napojení navrhované přípojky bude provedeno před předmětným rodinným domem napojením na plynovodní řad IPE 50/300 kPa na pozemku 878/5. Součástí stavby bude i redukce přetlaku, měření a NTL rozvod plynu v rodinném domu.

d. informace o splnění požadavků dotčených orgánů:

Dokumentace byla zpracována dle těchto stanovisek:

- dle požadavků investora akce
- dle požadavků Obce Suchomasty (v době zpracování projektové dokumentace nebyly známy žádné jiné připomínky správců stávajících inženýrských sítí)
- při výstavbě bude nutné dodržet ČSN 73 6005

e. informace o dodržení obecných požadavků na výstavbu:

Celkové řešení stavby vychází z ustanovení platných ČSN a zároveň bude respektovat vyhlášku č. 268/2009 Sb. Ministerstva pro místní rozvoj o obecných požadavcích na stavby v platném znění.

f. údaje o splnění podmínek regulačního plánu, územního rozhodnutí, popř. územně plánovací informace u staveb podle § 104 odst. 1 stavebního zákona:

Navrhovaná stavba není v rozporu s podmínkami územního plánu obce. Stavba podléhá rozhodnutí stavebního úřadu.

g. věcné a časové vazby stavby na související a podmiňující stavby a jiná opatření v dotčeném území:

Zahájení výstavby se očekává v druhé polovině roku 2021.

h. předpokládaná lhůta výstavby včetně popisu postupu výstavby:

Jedná se vcelku o samostatně fungující stavbu jejíž výstavba bude probíhat na vymezených pozemcích. Vyvolání jiných dalších souvisejících investic se zatím nepředpokládá. Předpokládaná lhůta výstavby je cca 1/4 roku - z hlediska časového budou jednotlivé stavební a montážní práce zařazeny do harmonogramu výstavby tak, aby bylo možno navrženou stavbu ukončit a zkolaudovat nejpozději do konce roku 2022.

i. statistické údaje o orientační hodnotě stavby bytové, nebytové, na ochranu životního prostředí a ostatní v tis. Kč, dále údaje o podlahové ploše budovy bytové či nebytové v m^2, a o počtu bytů v budovách bytových a nebytových:

Orientační hodnota stavby:

Plynovodní přípojka	30.000,- Kč
NTL plynovod	70.000,- Kč
Celkem	**100.000,- Kč**

23.3.2021
Vypracoval: Jaroslav Šroubek

JAROSLAV ŠROUBEK
Autorizovaný technik pro techniku prostř. staveb, spec. vytápění a vzduchotech., zdravotní tech.
ČKAIT - 0003251

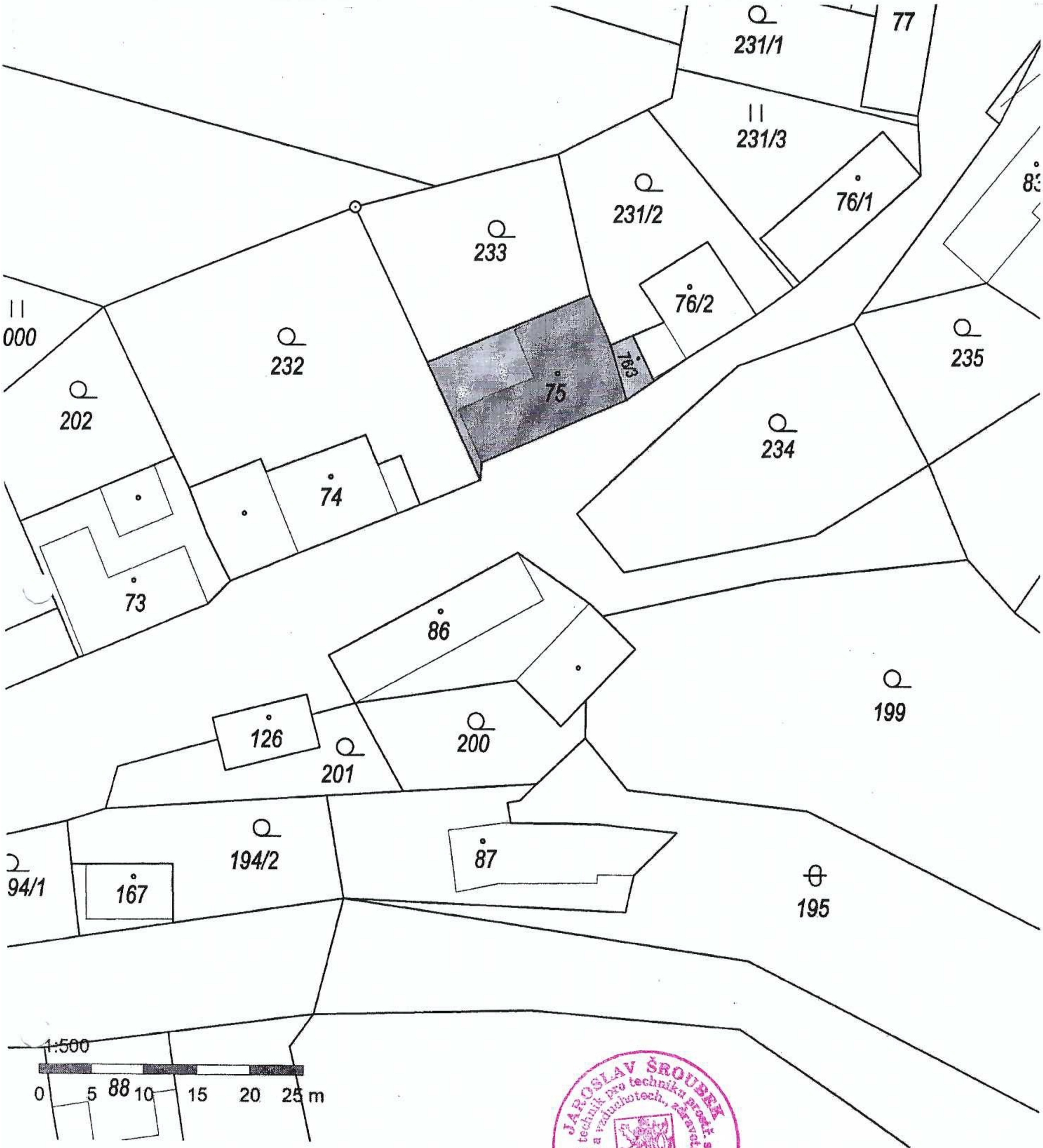

PROJEKTANT:	JAROSLAV ŠROUBEK, PROJEKCE TPS, IČO 40889092 NA VRŠÍČKÁCH 83, 267 03 HUDLICE, tel. 602489630, jarsro@seznam.cz	PARÉ Č.	2
INVESTOR:	Emil Tahirov Suchomasty 35, 267 22		
MÍSTO STAVBY:	Suchomasty p.č.878/5, p.č.st.76/3 a 75, k.ú. Suchomasty		
STAVBA:	**STL PŘÍPOJKA A PLYNOFIKACE RODINNÉHO DOMU**	FORMÁT:	A4
		DATUM:	3/2021
ČÁST:		MĚŘÍTKO:	1:500
		STUPEŇ:	DSP
OBSAH VÝKR.:	**SITUACE 1:500**	Č. VÝKR.:	C

Přípojka a plynofikace RD č.p.35, Suchomasty

STL PŘÍPOJKA PLYNU
TECHNICKÁ ZPRÁVA

TECHNICKÝ POPIS

a) Popis inženýrského objektu, jeho funkční a technické řešení:

Projektová dokumentace řeší STL přípojku plynu pro rodinný dům p. Tahirova , č.p.35, Suchomasty okr. Beroun. Dosavadní využití pozemků není v rozporu s navrhovaným řešením. Pro stavbu přípojky je určený tento pozemek: parc.č. 878/5 v katastrálním území Suchomasty.

Uvedená stavba je napojena na stávající STL plynovod z PE trub 50 mm v cestě před předmětnou nemovitostí. Pro připojení výše uvedeného odběrného místa bude provedeno napojení přípojky navrtávací T odbočkou 50/32 na stávající STL plynovod DN 50. Plynovodní přípojka je navržena z PE Ø32x3 mm Robust Pipe. Trasa přípojky je patrná ze situace stavby. Mezi investorem akce a správcem plynovodu bude uzavřena smlouva o spolupráci.

Návrh STL přípojky odpovídá ČSN EN 12007-1 až 4, ČSN EN 1237, ČSN 73 6005, TP G 702 01, TPG 609 04, TPG 934 01, metodickým pokynům společnosti GridServices, s r.o. - Zásady pro výstavbu, rekonstrukce a opravy místních sítí a souvisejícím předpisům. Realizaci tohoto zařízení smí provádět pouze firma s předepsaným oprávněním - viz. vyhláška č. 21/1979 Sb.

Podkladem pro vypracování dokumentace pro byl snímek stávajícího plynovodu od GridServices, snímek z katastru nemovitostí a požadavky správce plynovodu.

a.1. Trasa přípojky:

Přípojka je navržena z polyetylenu. Budou použity trubky vyrobené z materiálu PE-100 ve smyslu ČSN 643042. STL přípojka je navržena z PE 32x3 mm v délce cca 3 m. Dispoziční vedení přípojky je patrné ze situace stavby.

a.2. Zemní práce:

a.2.1. Zemní práce pro plynovodní přípojku:

Přípojka plynovodu bude napojena na plynovodní řad navrtávací odbočkou T 50/32. Plyn. přípojka v délce cca 3 m je vedena v krajnici silnice parc.č.878/5. V této trase bude plynovodní přípojka vedena ve výkopu. Po vybudování přípojky bude povrch uveden do původního stavu. **Při výkopových pracích nesmí dojít v žádném případě k poškození asfaltového povrchu vozovky**!

a.2.3. Provádění zemních prací:

Všechny zemní práce budou **prováděny ručně**. Veškeré inženýrské sítě je třeba před zahájením výkopových prací nechat vytyčit u jejich správců, ručně obnažit a zajistit proti poškození.

Provádění plynovodu si vyžádá omezení dopravy v místě stavby. Zemina z výkopu bude ukládána na skládku.

Před zahájením zemních prací je nutno spolu se správci jednotlivých sítí provést vytyčení a s polohou sítí seznámit pracovníky provádějící zemní práce. Místa souběhů a křížení musí vyhovovat požadavkům ČSN 736005.

a.3. Pokládka a montáž potrubí:

Potrubí bude uloženo na pískovém podsypu o tl. 100-150 mm. Dále bude proveden pískový obsyp. **Zásyp výkopu nad pískovým obsypem až na úroveň terénu bude proveden stabilizačním betonem KSC-1** (požadavek OÚ).

Nad potrubím bude v pískovém obsypu položena výstražná folie žluté barvy dle ČSN 73 6006, která přesahuje potrubí oboustranně o 5cm. Potrubí z IPE není nutno chránit proti

korozi. Po montáži se obvykle izolují kovové části příslušenství plynovodu uloženého v zemi. Pro izolaci lze použít natavovacích materiálů (Korobit, Bitagit, Sklobit,Pebit) nebo izolační pásky. Na potrubí bude před záhozem připevněn identifikační vodič vyvedený do skříňky HUP.

Plynovodní přípojka se provede potrubím z PE Ø32x3 mm řady PE-100 dle TPG 702 01, přičemž je nutno dodržet v místě napojení min. krytí na hlavní řad 1,1 m.

K montáži kovového hlavního uzávěru přípojky, DN 20, PN 16, se osadí přechodka PE-ocel (typ TZP II). Jedná se o nerozebíratelný spoj sestavený z ocelových a plastových částí. Ze strany ocelové části je závit typu G pro připojení kulového uzávěru. Spoj ocelového přechodového dílu s PE trubkou je vyztužen vnější ocelovou objímkou. Plastová část je určena ke spojení s navazujícím potrubím plynové přípojky (pomocí elektrotvarovky).

Přechodka a hlavní uzávěr budou umístěny skříňce pilíře umístěného na hranici pozemku.

a.4. Zkoušky a uvedení do provozu:

Uvedení do provozu bude provedeno dle článku 5.1 a 5.2 ČSN EN 12327. Po dohotovení přípojky zajistí dodavatelská organizace kontrolu trasy. Dále zajistí tlakovou zkoušku dle ČSN EN 12327 odborně způsobilou osobou. Tlaková zkouška bude provedena dle písemného postupu zpracovaném provozovatelem plynovodu nebo odpovědným orgánem.

Přípojka bude po úspěšném ukončení tlakových zkoušek uvedena co nejdříve do provozu. V opačném případě zůstane úsek natlakován. Před uvedením do provozu se kontrolou tlaku v uvedeném úseku zjistí, zda nedošlo k jeho poškození. Po úspěšné tlakové zkoušce vystaví pověřená osoba za její provedení protokol dle čl. 4.6 ČSN EN 12327. Označení plynovodů a přípojek se provede podle TPG 700 24 nebo ON 38 6407.

a.5. Geodetické zaměření skutečného provedení stavby:

Před zasypáním bude provedeno geodetické zaměření přípojky, budou zaměřeny lomové body a místa trasových uzávěrů.

a.6. Bezpečnost a hygiena při práci:

Při provádění prací je nutno dodržet veškeré bezpečnostní předpisy související s prováděnými pracemi. Zvýšenou pozornost je třeba věnovat zemním pracím v blízkosti podzemních inženýrských sítí a řádnému zabezpečení výkopu před pádem osob do výkopu.

Dle vyhlášky č. 21/79 Sb ČÚBP a vyhlášky č. 85/1978 Sb. ČÚBP, kterými se určují vyhrazená zařízení a stanoví některé podmínky k zajištění bezpečnosti, patří plynovody a plynovodní přípojky do vyhrazených plynových zařízení a řídí se ustanovením citovaných vyhlášek.

Základní požadavky k zajištění bezpečnosti práce pro stavbu a provoz rozvodů plynu jsou dány vyhláškou ČÚBP č. 48/82 Sb.

a.7. Vliv stavby na životní prostředí:

V průběhu výstavby dojde k omezení dopravy. Dobrou organizací práce a přípravou je možno stavbu urychlit a nemusí docházet k nepříznivým situacím.

Samotným provozem plynovodu nedojde k narušení zaběhnutého životního stylu obyvatel. Plynovod bude uložen v zemi a povrchy uvedeny do původního stavu. Plynovod je hermeticky uzavřený prostor a při bezporuchovém provozu nedochází k žádným únikům produktů, které by obtěžovaly okolí. Nedochází rovněž k znečišťování půdy, vodních zdrojů a toků. Využitím plynu pro vytápění a přípravu teplé vody, jakož i celá stavba nebude mít negativní vliv na životní prostředí.

a.8. Zabezpečení z hlediska PO a CO:

Řešení požární bezpečnosti u plynovodů je v podstatě bezpečnost vlastního provozu. Je nutno předcházet havarijním stavům, provádět preventivní prohlídky a pochůzky po trasách uličních plynovodů a případné závady ihned odstraňovat. Je nutno respektovat požadavky ČSN 73 0802 a 73 0804. Eventuální únik plynu bude snadno zjistitelný podle charakteristického zápachu odorantu, jenž je v plynu obsažen. Plyn v případě úniku vystupuje do horních vrstev atmosféry, kde se směšuje se vzduchem do neškodné

koncentrace. Při výstavbě plynovodů nutno zajistit jeden jízdní pruh pro příjezd zásahových vozidel PO.

Při provádění stavby je dodavatel povinen dodržovat všechny normy a předpisy platné pro výstavbu plynovodů a přípojek a prací s tím souvisejících. Zvláště je nutno dodržovat ČSN EN 12007-1 a ČSN EN 12007-2, 73 6005, 73 3050, TPG 702 01, výnos č.1/79 FMPE, výnos č. B4/67 MSV, vyhlášku ČÚBP č. 324/90 Sb. a podmínky dotčených orgánů a správců ostatních inženýrských sítí. Trasa plynovodu je v souladu s územním řízením.

b) Požadavky na vybavení:

Potrubí STL přípojky bude vystrojeno běžnými armaturami.

c) Napojení na stávající technickou infrastrukturu:

Přípojka bude napojena na stávající STL plynovod (PE 50 -300 kPa) v cestě parc. č. 878/5 v Suchomastech. .

d) Vliv na povrchové a podzemní vody včetně jejich zneškodňování:

Vlastní staveniště bude zajištěno odvodněním. Odvodnění bude zabezpečovat ochranu stavebních objektů před škodlivými účinky povrchové či podzemní vody. Pro zachycení a odvedení povrchové vody bude použito drenáže umístěné v rýze. Drenážní potrubí bude svedeno do jímky, ze které bude voda čerpána kalovým čerpadlem mimo staveniště. Čerpáním vody nesmí být ohroženo okolí, zejména stabilita budov.

e) Údaje o zpracovaných technických výpočtech a jejich důsledcích na navrhované řešení:

Podkladem pro návrh plynovodní přípojky byly tyto technické výpočty:
spotřeba zemního plynu na dům:
Spotřeba zemního plynu :
110 GJ/rok=3250 m^3/rok

f) Požadavky na postup stavebních a montážních prací:

Stavba inženýrských sítí:
Proces výstavby inženýrských sítí bude zahrnovat tyto procesy:

- vytyčení staveniště
- očištění staveniště
- odvodnění
- pažení
- bednění
- zřizování konstrukcí pro uložení vedení
- ukládání vedení
- dopravní a dokončovací práce

Přípravné práce:

S vlastními stavebními pracemi bude započato až po předání stavby zhotoviteli. Zhotovitel stavby bude seznámen s:

- polohou a zabezpečením pevných geodetických bodů
- polohou a druhem inženýrských sítí sousedících a křížících trasu ukládaného vedení
- se způsoby a rozsahem odstranění porostů a objektů v trase vedení
- s opatřeními na ochranu životního prostředí, ochranu orné půdy, s opatřeními proti poškození stavebních objektů a omezením veřejné dopravy po dobu stavby
- výsledky inženýrsko-geologického průzkumu
- objednatel musí být naopak informován o všech, z hlediska veřejného zájmu, závažných nálezech na staveništi (stavebních hmotách, minerálních pramenech, historických nálezech apod.)

Vytyčení polohy trasy a objektů inženýrských sítí:

Pro vytyčení musí být na staveništi vybudována dostatečná síť polohopisných a výškových bodů. Pro vytyčení tras inženýrských sítí bude použito směrového polygonu. S geodetickými pracemi bude započato až po očištění povrchu staveniště. Polohu stávajících inženýrských sítí, zakreslených v projektu, je třeba vytyčit v terénu teprve 1 den před

zahájením prací a s jejich polohou a výškou seznámit pracovníky provádějící zemní práce. Při realizaci je nutno respektovat ochranná a bezpečnostní pásma jednotlivých sítí.

Plynárenská zařízení jsou chráněna ochrannými pásmy. Plynárenskými zařízeními se rozumí plynovody, přípojky a technologické objekty. Ochranným pásmem se rozumí prostor v bezprostřední blízkosti plynárenského zařízení vymezený vodorovnou vzdáleností od půdorysu plynárenského zařízení měřeno kolmo na obrys, určený k zajištění jeho spolehlivého provozu.

Ochranná pásma činí :

- u plynovodů a přípojek do průměru 200 mm včetně 4 m

Provádění vykopávek:

Před zahájením výkopových prací je povinností investora, aby zajistil druh, polohu a základní parametry všech inženýrských sítí a jiných překážek. Vyznačení všech inženýrských sítí v projektu musí být ověřeno a potvrzeno provozovateli. Před odevzdáním staveniště investor písemně předá a dodavatel prací převezme vyznačení inženýrských sítí a jejich překážek. Inženýrské sítě budou v terénu vyznačeny odpovědným pracovníkem a pracovníci dodavatelské firmy budou s trasami sítí seznámeni.

Bezpečnost a ochrana zdraví při práci:

Při provádění zemních prací, pažení výkopů, pokládce potrubí, zásypech a při provádění jednotlivých zkoušek a prací s nimi souvisejících se musí dodržovat předpisy o bezpečnosti a ochraně zdraví při práci: Nařízení Vlády č. 178/2001 sb., Vyhláška ČÚBP č. 48/1982 Sb., Vyhláška ČÚBP a ČBÚ č. 309/2006 Sb.

g) Požadavky na provoz zařízení, údaje o materiálech, energiích, dopravě, skladování a pod.:

Trubky a tvarovky je možné skladovat na volném prostranství, přitom je účelné je chránit přímému dopadu slunečních paprsků.

Potrubí je nutno chránit před stykem s rozpouštědly a před kontaminací s jedovatými látkami. Potrubí se nemá skladovat v blízkosti zdrojů tepla.

h) Řešení komunikací a ploch z hlediska přístupu a užívání osobami s omezenou schopností pohybu a orientace:

Úpravy zabezpečující užívání stavby osobami s omezenou schopností pohybu a orientace budou řešeny dle vyhlášky č. 369/2001 Sb.

i) Důsledky na životní prostředí:

Z hlediska charakteru navržené stavby a jejího budoucího využití nespadá tato stavba do kategorie staveb s povinným zhodnocením vlivů na životní prostředí posuzovaných podle platného zákona. Realizace stavby ovlivní životní prostředí v nejbližším okolí, zejména při použití stavebních mechanismů a nákladních automobilů hlavně při zemních pracích v souvislosti se znečišťováním vozovek, nadměrného hluku apod., dále bude životní prostředí narušeno běžným stavebním provozem. Zhotovitel je povinen zajistit dodržování příslušných předpisů v průběhu realizace stavby.

Pro snížení možných negativních vlivů hlavně z provádění stavby na okolní životní prostředí budou učiněna příslušná opatření:

- snížení prašnosti při zemních pracích - pravidelné udržování a čištění vozidel a místa výjezdu ze staveniště na veřejné komunikace.
- bezpečné ukládání sypkých materiálů na dopravní prostředky zabraňující znečišťování veřejných komunikací.
- zabránění znečištění vod ropnými látkami.
- stavba bude zabezpečena tak, aby hladina hluku v jejím okolí nepřekročila v denních hodinách hranici 50 dB (A) v souladu s platnou legislativou, v nočních hodinách budou stavební práce zastaveny.
- odpady ze stavby a stavební činnosti budou během stavby tříděny a bude s nimi nakládáno v souladu se zákonem č. 185/2001 sb.

Vypracoval: Jaroslav Šroubek

JAROSLAV ŠROUBEK Autorizovaný technik pro techniku prostř. staveb, spec. vytápění a vzduchotech., zdravotní tech. ČKAIT - 0003251

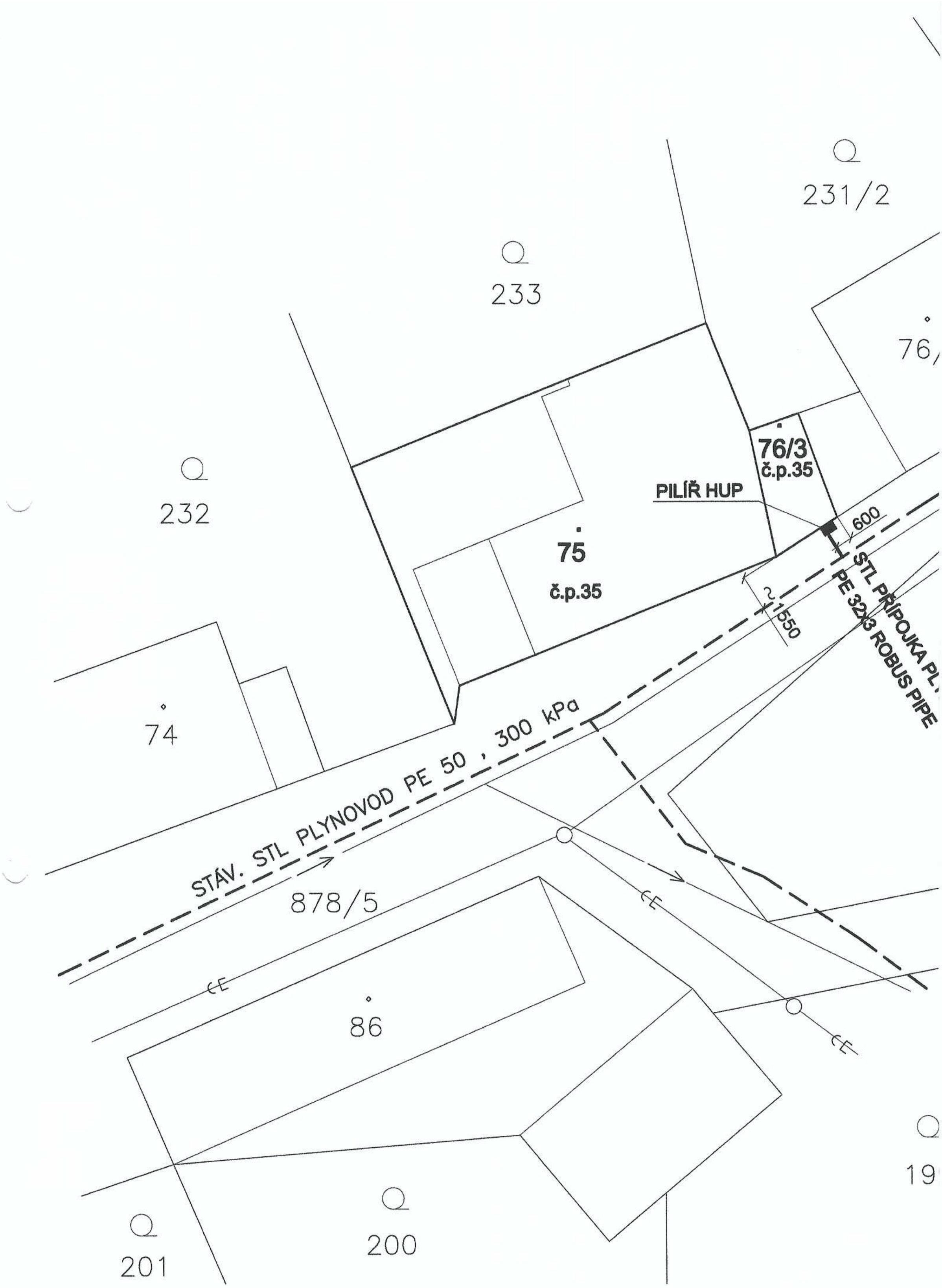
231/2
233
76/
76/3
č.p.35
PILÍŘ HUP
232
75
č.p.35
600
STL PŘÍPOJKA PL.
PE 32x3 ROBUS PIPE
1550
74
STÁV. STL PLYNOVOD PE 50 , 300 kPa
878/5
86
19
200
201

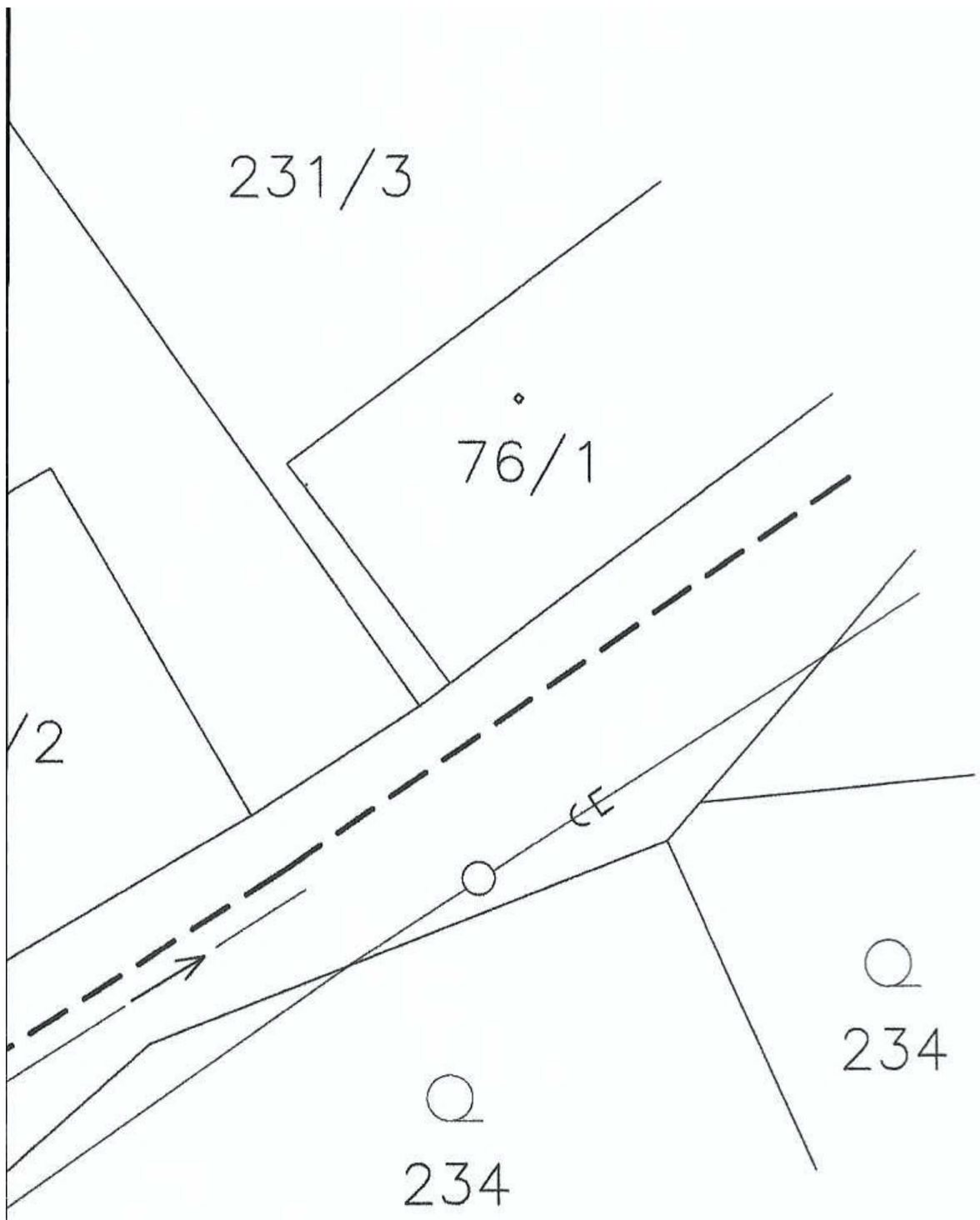

LEGENDA:

vodovod

kanalizace

stávající plynovod STL 300 kPa, PE 50

projektovaná STL přípojka, PE32

pilíř hlavního uzávěru, redukce přetlaku a měření pro rodinný dům č.p. 35, p.č.878/5 betonová stavebnice KMK Q1/A PZ (600x920x400) + sokl a instalační rám

POZNÁMKY:

Výkopové práce budou prováděny ručně

Při výkopech nesmí dojít k porušení asfatu na vozovce

Potrubí bude uloženo na pískovém loži s pískovým obsypem.

Do výšky terénu bude výkop doplněn stabilizačním betonem KSC–1

PROJEKTANT:	JAROSLAV ŠROUBEK, PROJEKCE TPS, IČO 40889092 NA VRŠÍČKÁCH 83, 267 03 HUDLICE, tel. 602489630, jarsro@seznam.cz	PARÉ Č.	2
INVESTOR:	Emil Tahirov Suchomasty 35, 267 22		
MÍSTO STAVBY:	Suchomasty p.č.878/5, p.č.st.76/3 a 75, k.ú. Suchomasty		
STAVBA:	STL PŘÍPOJKA A PLYNOFIKACE RODINNÉHO DOMU	FORMÁT:	A3
		DATUM:	3/2021
ČÁST:	PLYNOVODNÍ PŘÍPOJKA	MĚŘÍTKO:	1: 200
		STUPEŇ:	DSP
OBSAH VÝKR.:	SITUACE STAVBY 1:200	Č. VÝKR.:	D1.4 –PP1

JAROSLAV ŠROUBEK technik pro techniku prostř. staveb, spec. vytápění a vzduchotech., zdravotní techn. Autorizovaný ČKAIT - 0003251

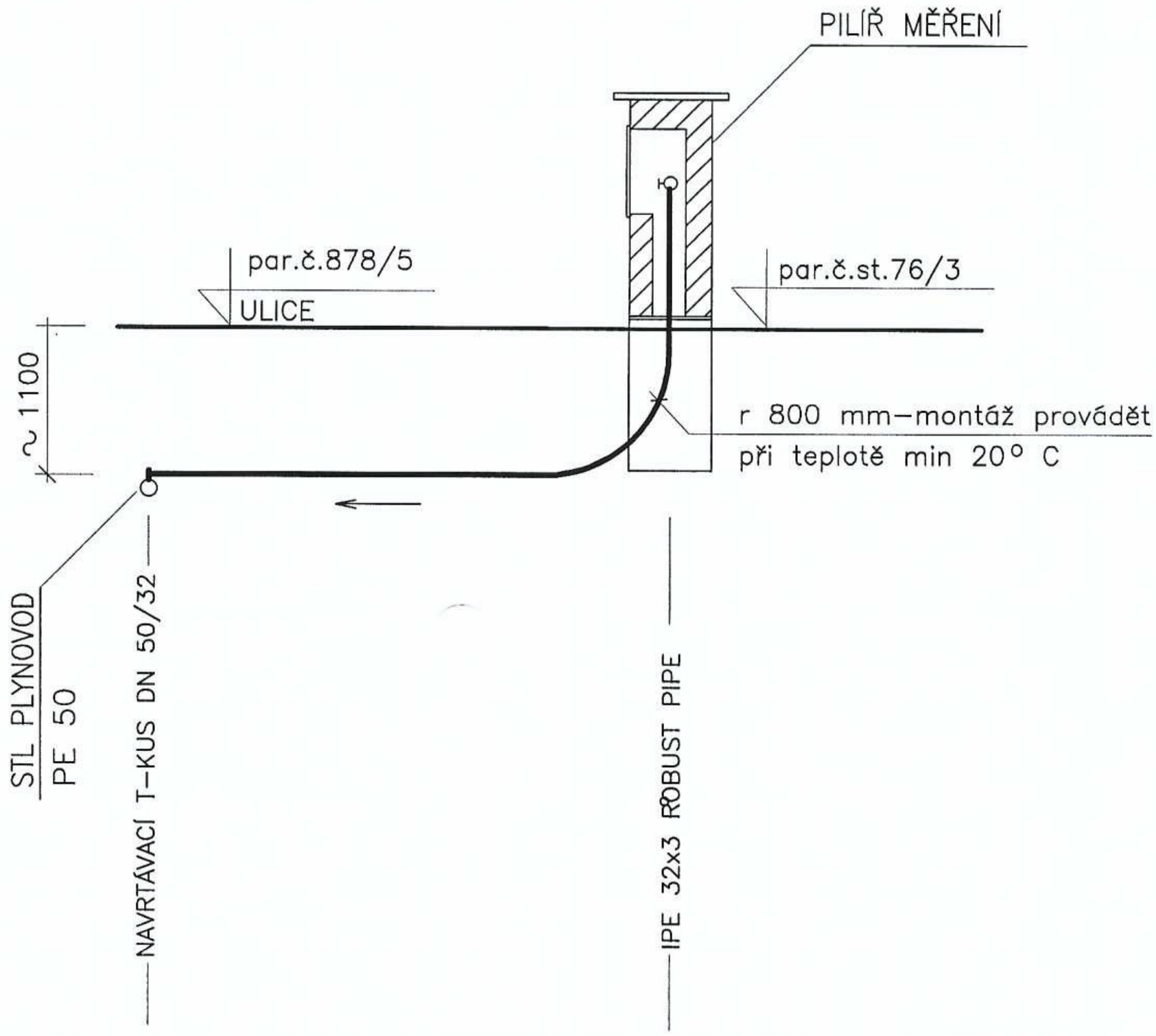

SPÁD (%)	MIN. 0,5 %
MATERIÁL	IPE 32x3 ROBUST PIPE 1,5 m

PROJEKTANT:	JAROSLAV ŠROUBEK, PROJEKCE TPS, IČO 40889092 NA VRŠÍČKÁCH 83, 267 03 HUDLICE, tel. 602489630, jarsro@seznam.cz	PARÉ Č.	2
INVESTOR:	Emil Tahirov Suchomasty 35, 267 22		
MÍSTO STAVBY:	Suchomasty p.č.878/5, p.č.st.76/3 a 75, k.ú. Suchomasty		
STAVBA:	**STL PŘÍPOJKA A PLYNOFIKACE RODINNÉHO DOMU**	FORMÁT:	A3
		DATUM:	3/2021
ČÁST:	**PLYNOVODNÍ PŘÍPOJKA**	MĚŘÍTKO:	
		STUPEŇ:	DSP
OBSAH VÝKR.:	**PODÉLNÝ ŘEZ PŘÍPOJKY**	Č. VÝKR.:	D1.4 –PP2

JAROSLAV ŠROUBEK
Autorizovaný technik pro techniku prostř. staveb, spec. vytápění a vzduchotech., zdravotní tech.
ČKAIT - 0003251

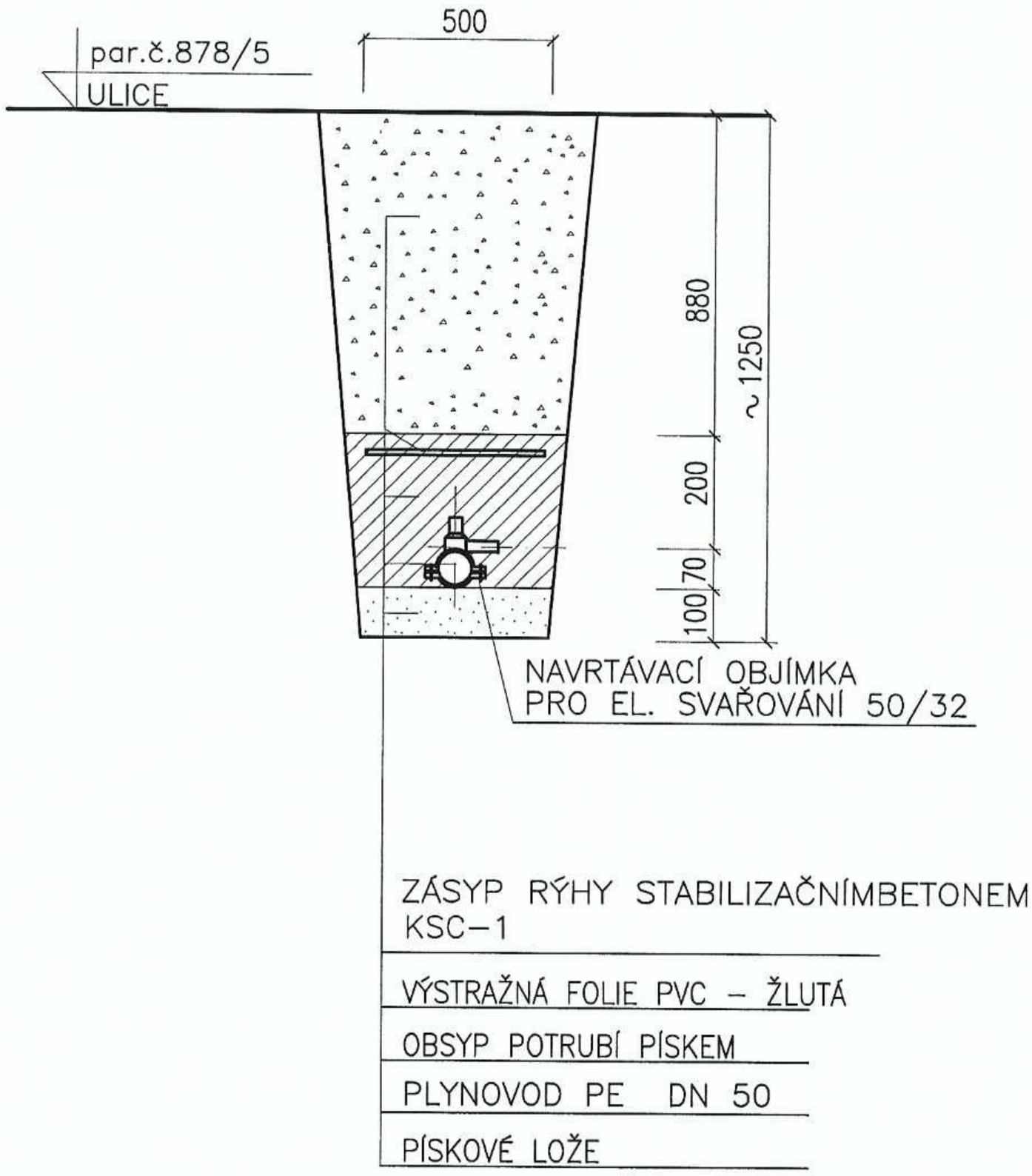

JAROSLAV ŠROUBEK
Autorizovaný technik pro techniku prostř. staveb
výbušnin a vzduchotech., zdravotní tech. spec.
ČKAIT - 0003251

PROJEKTANT:	JAROSLAV ŠROUBEK, PROJEKCE TPS, IČO 40889092 NA VRŠÍČKÁCH 83, 267 03 HUDLICE, tel. 602489630, jarsro@seznam.cz	PARÉ Č. 2
INVESTOR:	Emil Tahirov Suchomasty 35, 267 22	
MÍSTO STAVBY:	Suchomasty p.č.878/5, p.č.st.76/3 a 75, k.ú. Suchomasty	
STAVBA:	**STL PŘÍPOJKA A PLYNOFIKACE RODINNÉHO DOMU**	FORMÁT: A4 DATUM: 3/2021
ČÁST:	**PLYNOVODNÍ PŘÍPOJKA**	MĚŘÍTKO: STUPEŇ: DSP
OBSAH VÝKR.:	**PŘÍČNÝ ŘEZ PŘIPOJENÍ NA STL PLYNOVOD**	Č. VÝKR.: D1.4 –PP3

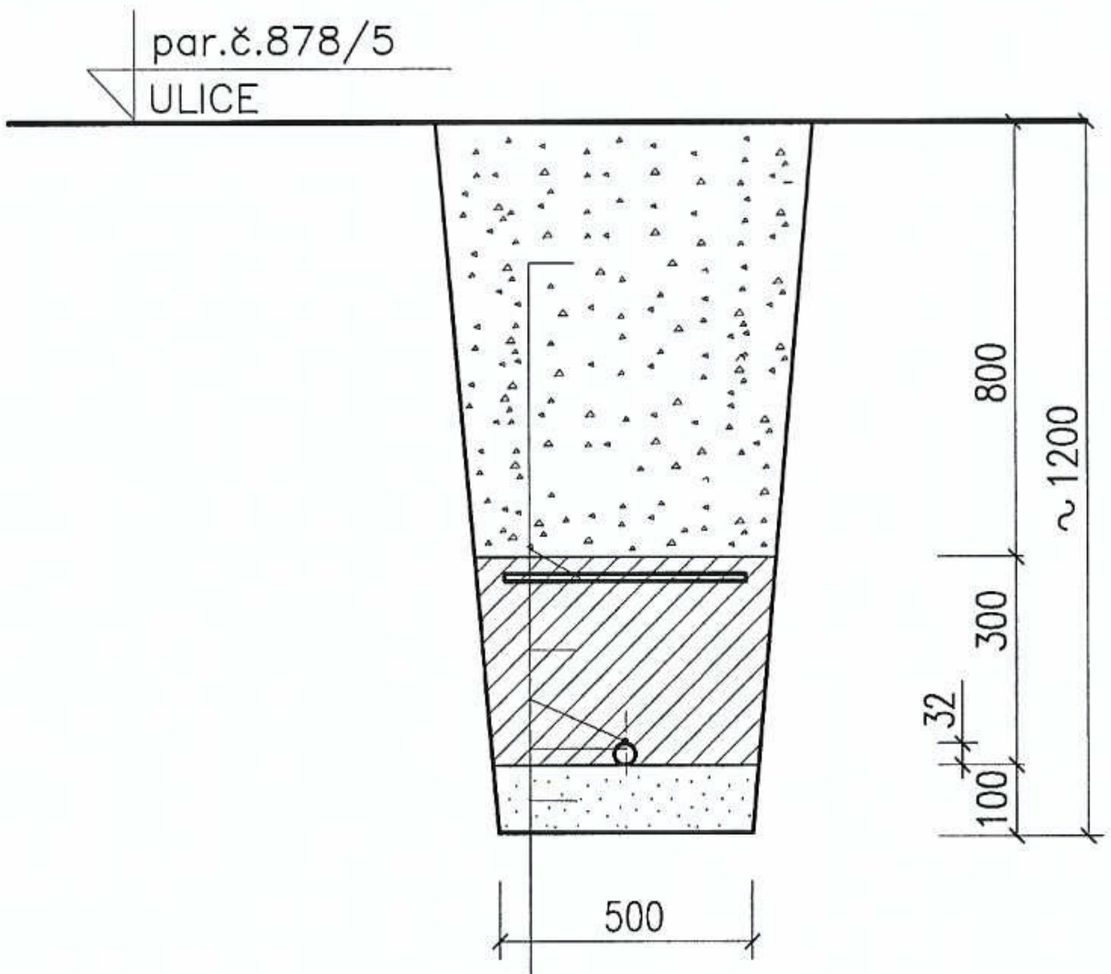

ZÁSYP RÝHY STABILIZAČNÍMBETONEM
KSC–1

VÝSTRAŽNÁ FOLIE PVC – ŽLUTÁ

OBSYP POTRUBÍ PÍSKEM

IDENTIFIKAČNÍ VODIČ CY 1,5 mm2
(SOUČÁST POTRUBÍ ROBUST PIPE)

PŘÍPOJKA IPE 32x3

ROBUST PIPE

PÍSKOVÉ LOŽE

JAROSLAV ŠROUBEK
Autorizovaný technik pro techniku prostř. staveb, spec. vytápění a vzduchotech., zdravotní techn.
ČKAIT - 0003251

PROJEKTANT:	JAROSLAV ŠROUBEK, PROJEKCE TPS, IČO 40889092 NA VRŠÍČKÁCH 83, 267 03 HUDLICE, tel. 602489630, jarsro@seznam.cz	PARÉ Č. 2
INVESTOR:	Emil Tahirov Suchomasty 35, 267 22	
MÍSTO STAVBY:	Suchomasty p.č.878/5, p.č.st.76/3 a 75, k.ú. Suchomasty	
STAVBA:	STL PŘÍPOJKA A PLYNOFIKACE RODINNÉHO DOMU	FORMÁT: A4 DATUM: 3/2021
ČÁST:	PLYNOVODNÍ PŘÍPOJKA	MĚŘÍTKO: STUPEŇ: DSP
OBSAH VÝKR.:	PŘÍČNÝ ŘEZ STL PŘÍPOJKOU	Č. VÝKR.: D1.4 –PP4

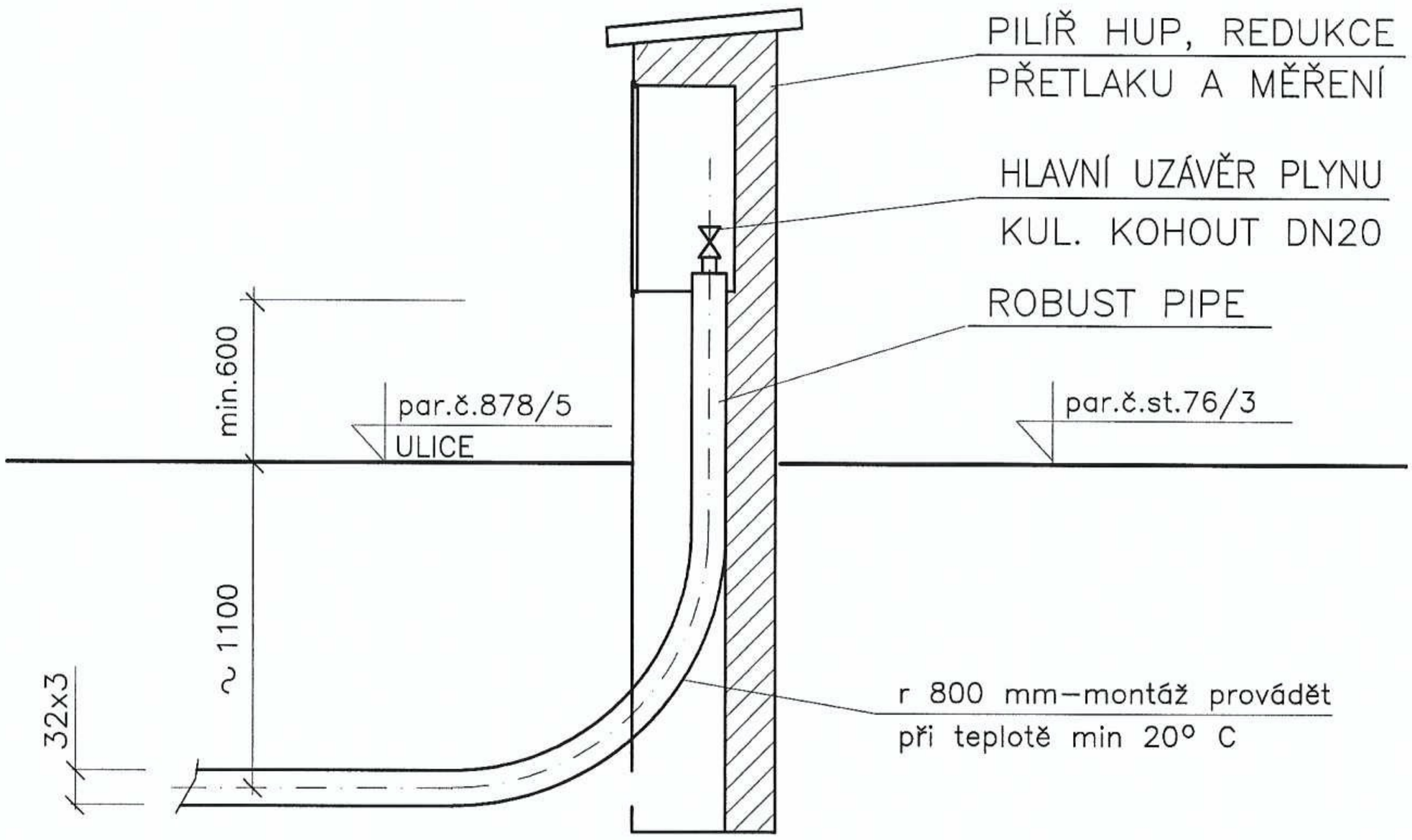

JAROSLAV ŠROUBEK
Autorizovaný technik pro techniku prostř. staveb, spec. vytápění a vzduchotech., zdravotní tech.
ČKAIT - 0003251

PROJEKTANT:	JAROSLAV ŠROUBEK, PROJEKCE TPS, IČO 40889092 NA VRŠÍČKÁCH 83, 267 03 HUDLICE, tel. 602489630, jarsro@seznam.cz	PARÉ Č. 2
INVESTOR:	Emil Tahirov Suchomasty 35, 267 22	
MÍSTO STAVBY:	Suchomasty p.č.878/5, p.č.st.76/3 a 75, k.ú. Suchomasty	
STAVBA:	**STL PŘÍPOJKA A PLYNOFIKACE RODINNÉHO DOMU**	FORMÁT: A4 DATUM: 3/2021
ČÁST:	**PLYNOVODNÍ PŘÍPOJKA**	MĚŘÍTKO: STUPEŇ: DSP
OBSAH VÝKR.:	**DETAIL UKONČENÍ PŘÍPOJKY**	Č. VÝKR.: D1.4 –PP5

Přípojka a plynofikace RD č.p.35, Suchomasty

NTL PLYNOFIKACE RD
TECHNICKÁ ZPRÁVA

1. ÚVOD

Účelem této části projektu je plynofikace rodinného domu čp. 35 v Suchomastech. Projekt řeší NTL domovní plynovod od stávajícího ukončení přípojky hlavním uzávěrem plynu (HUP), v pilíři u obvodové zdi objektu, po napojení pl. spotřebičů. Rozvod plynu je zpracován podle ČSN EN 1775, technických pravidel TPG 70401, 70201, 70204, 70204 a souvisejících předpisů

Dosavadní využití pozemků není v rozporu s navrhovaným řešením. Pro stavbu NTL plynovodu je určen pozemek p.č.st. 76/3 a 75 v katastrálním území Suchomasty.

2. TECHNICKÝ POPIS

Navrhované řešení:

Uvedená stavba je napojena na pilíř regulace a měření, který je umístěn na pozemku p.č.878/5. Pilíř je vybaven regulátor plynu FRANCEL B6 s výstupním tlakem 2 kPa a plynoměrem G4 o rozteči 250. Pro případnou výměnu plynoměru bude za plynoměrem osazen kulový kohout DN 32. Realizaci tohoto zařízení smí provádět pouze firma s předepsaným oprávněním - viz. vyhláška č. 21/1979 Sb.

Podkladem pro vypracování dokumentace pro byl snímek z katastru nemovitostí, požadavky OÚ, majitele a měření na místě stavby.

Trasa plynovodu:

Trasa NTL plynovodu je patrná ze výkresové dokumentace. Plynovod je napojen v pilíři redukce přetlaku a měření a je navržen z měděných trubek. Pro vnitřní rozvod je použito měděné potrubí 22x1 a 15x1 mm.

Montáž měděného potrubí :

Z pilíře u rodin. domu je plynovod veden svislým vedením nad okna a dále po fasádě k prostupu do chodby. V této části je plynovod veden v drážce ve zdivu. Od prostupu do RD je plynovod veden pod stropem chodby do technické místnosti, kde je instalován závěsný plynový kondenzační kotel Protherm. Z technické místnosti je plynovod veden do 2.NP k plynové varné desce. Veškerý vnitřní rozvod bude proveden z trubek měděných. Vhodné jsou trubky podle ČSN 42 8710 z materiálu ČSN 42 3003, ČSN 42 3004 nebo trubky, které mají srovnatelné nebo lepší vlastnosti. Spoje trubek budou provedeny nerozebíratelným způsobem kapilárním tvrdým pájením, nebo lisovanými spoji PROFIPRESS.

Potrubí procházející zdmi musí být uloženo do ochranné trubky. Je-li ochranná trubka provedena z kovového materiálu, nesmí docházet ke vzájemnému kontaktu s plynovodem. Ochranná trubka musí svými konci přesahovat nejméně 10 mm do volného okolního prostoru. Ochrana proti korozi není požadována.

Plynové spotřebiče

V kotelně v 1.PP bude instalován plynový kondenzační kotel Protherm Gepard Condens 18/25 MKV o výkonu 5,3 – 25 kW a max. spotřebě zemního plynu 2,54 $m^3.h^{-1}$. Před plynovým kotlem bude osazen uzávěr spotřebiče kulový kohout R 950 GIACOMINI G3/4". Kondenzát z plynového kotle bude sveden do odpadu.

Plynový kotel je v uzavřeném provedení tzn. že přívod spalovacího vzduchu a odkouření je provedeno souosým axiálním potrubím ø 80/125 mm vedeným v komínové průduch nad střechu objektu. Kotel je podle TPG 704 01 spotřebič v provedení C, u kterého nejsou kladeny zvláštní požadavky na objem prostoru, na větrání ani na přívod vzduchu. Vyústění kouřovodu musí být v souladu s ČSN 73 4201.

Dále bude plynovod pokračuje do 1.NP k plynové varné desce. Před plynovým spotřebičem je osazen uzávěr spotřebiče kulový kohout R950 GIACOMINI G1/2". Plynová varná deska je umístěna v kuchyni, která svým objemem (požadavek 20 m^3 < skutečný

objem kuchyně v 1NP je 43 m³) a možností přímého větrání vyhovuje ustanovením TPG 704 01 čl.10.2.1 pro instalaci spotřebiče typu A.

Seřízení plynového kotle, sporáku a jejich uvedení do provozu provede odborný plynárenský servis.

Zkoušky a uvedení do provozu:

Po dohotovení domovního plynovodu zajistí dodavatelská organizace tlakovou a pevnostní zkoušku dle TPG 704 01 pracovníkem s odbornou způsobilostí. Tlaková zkouška domovního plynovodu bude provedena přetlakem 15 kPa vzduchem nebo inertním plynem v souladu s ČSN EN 1775. Zkouška trvá 15 minut po předchozím vyrovnání teploty zkušebního media (min. 15 minut) a považuje se za úspěšnou, nedojde-li během ní k poklesu zkušebního tlaku. Pokud jsou zjištěny netěsnosti spojů, musí se po jejich odstranění zkouška opakovat.

Zkušební tlak je nejméně shodný jako provozní, nejvýše však 15 kPa. O tlakové zkoušce musí být vyhotoven písemný zápis.

Bezpečnost a hygiena při práci:

Základní požadavky k zajištění bezpečnosti práce pro stavbu a provoz rozvodů plynu jsou dány vyhláškou ČÚBP č. 48/82 Sb.

3. VÝPOČET PLYNOVODU

Palivo : zemní plyn - výhřevnost 33,4 $MJ.m^{-3}$
přetlak 2 kPa

Použité plynové spotřebiče :
1x plyn. kotel závěsný 25 kW - spotřeba 2,54 $m^3.h^{-1}$
1x plynová varná deska - spotřeba 1,1 $m^3.h^{-1}$

Maximální hodinová spotřeba plynu:
V_{ph} = 2,54 + 1,1 = 3,64 $m^3.h^{-1}$

Určení velikosti plynoměru :
Plynoměr G 4 BK - Q_{max} = 6,0 $m^3.h^{-1}$
Q_{max} = 3,64 $m^3.h^{-1}$ < 6 m^3h^{-1} – plynoměr vyhovuje

Výpočet spotřeby paliva :
Roční spotřeba plynu na vytápění V_{pr}:

$$V_{pr} = 16 \,.\, 0{,}8 \,.\, 25 \,.\, \frac{0{,}79 \,.\, 15{,}3 \,.\, 210 \,.\, 3{,}6}{32 \,.\, 33{,}5 \,.\, 0{,}92} = \underline{3\,250{,}00\ m^3r^{-1}}$$

4. ZÁVĚR

Dodavatel je v průběhu montážních prací povinen respektovat

- všechny normy a předpisy pro výstavbu domovních plynovodů
- podmínky a požadavky uvedené ve stavebním povolení
- podmínky a postup montáže stanovený dodacími podmínkami dodavatele potrubí
- všeobecné požadavky na bezpečnost práce uvedené v této technické zprávě.

Před uvedením do provozu musí být provedena výchozí revize plynového a el. zařízení. K jednotlivým zařízením bude předána technická dokumentace.

Vypracoval: Jaroslav Šroubek

JAROSLAV ŠROUBEK
Autorizovaný technik pro techniku prostř. vytápění a vzduchotech., zdravot. tech., spec.
ČKAIT - 0003251

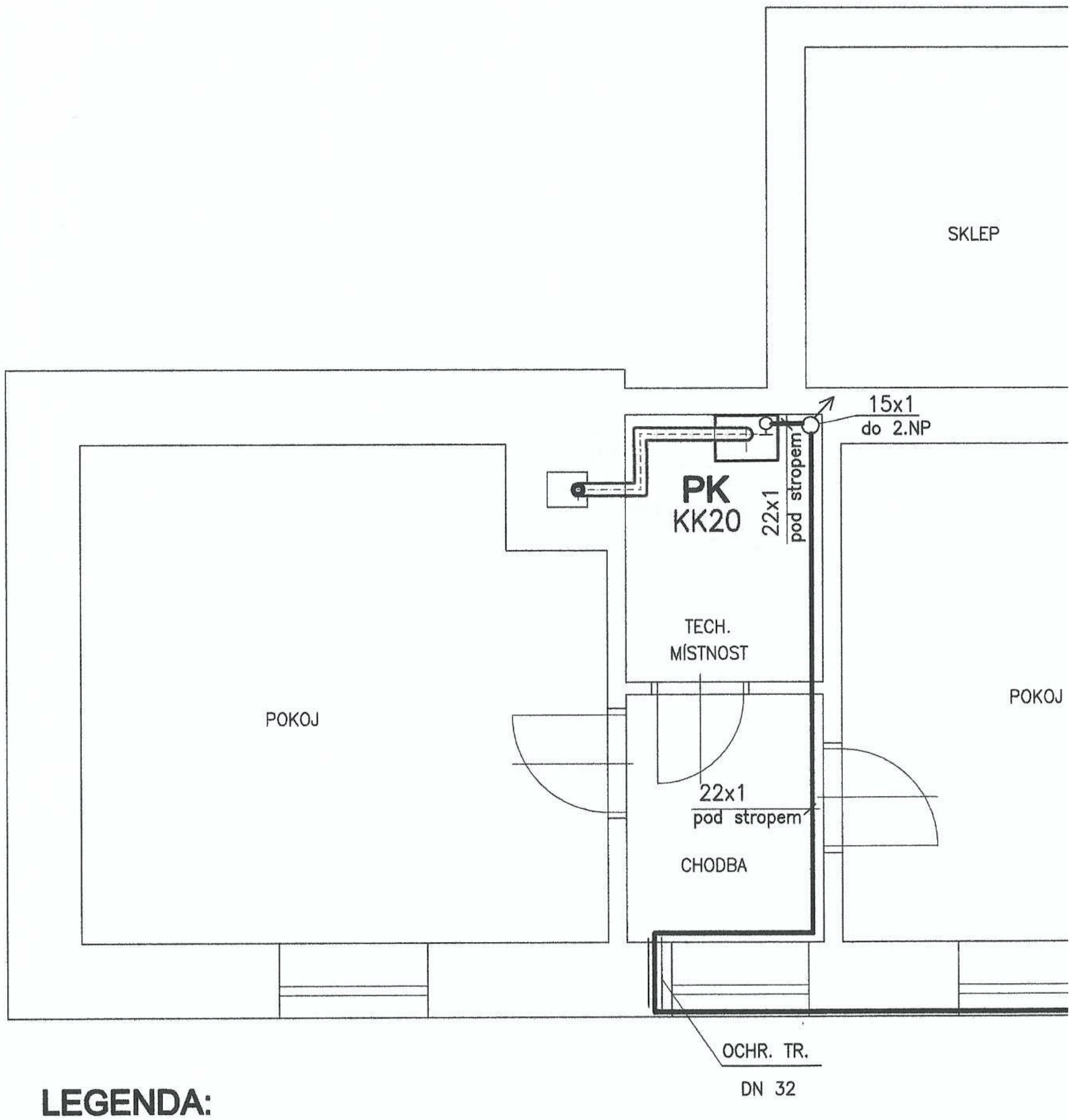

LEGENDA:

———	DOMOVNÍ PLYNOVOD – Cu
PK	**PL. KOTEL PROTHERM GEPARD** CONDENS 18/25 MK?V–A,5.3–19.1 kW SPOTŘEBA PLYNU 2,7 m3/h
KK20	PLYNOVÝ KULOVÝ KOHOUT GIACOMINI R 950,G 3/4"
HUP	**PILÍŘ HLAVNÍHO UZÁVĚRU A M** BETONOVÁ STAVEBNICE KMK (+ SOKL A INSTALAČNÍ RÁM HUP KK DN 20 REGULÁTOR FRANCEL B6 PLYNOMĚR G4 – ROZTEČ 25 UZÁVĚR PLYNOMĚRU KK DN

POZNÁMKY:

OCHR.TRUBKA MUSÍ SVÝMI KONCI PŘESAHOVAT NEJMÉNĚ 10 mm DO OKOLNÍHO PROSTORU

ODVOD SPALIN A PŘÍVOD SPALOVACÍHO VZDUCHU ø 80/125 STÁVAJÍCÍM KOMÍNOVÝM PRŮDUCHEM PODLE ČSN 73 42

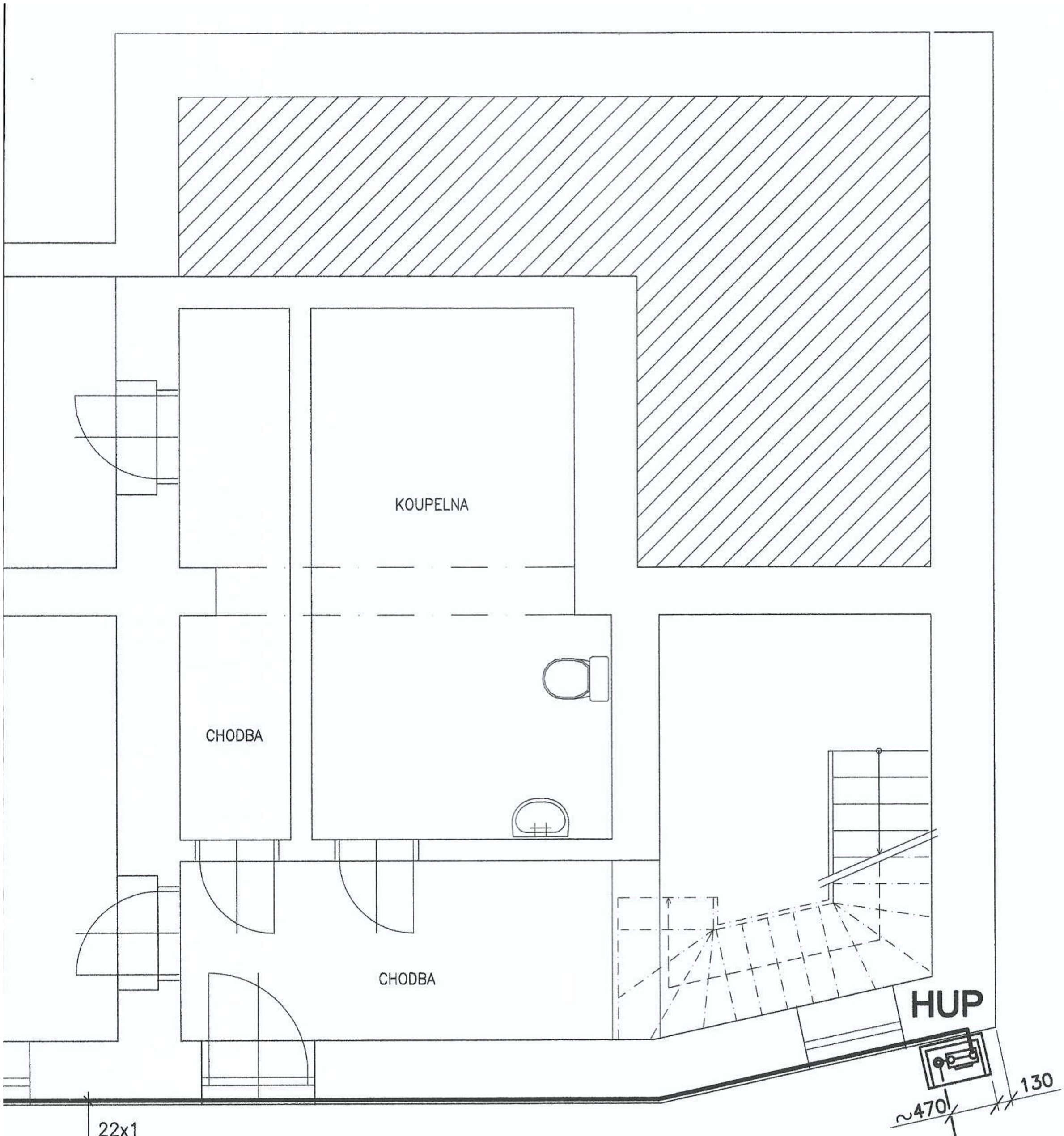

STL PLYNOVODNÍ PŘÍPOJKA PE 32x3

UKONČENA HLAVNÍM PLYNOVÝM UZÁVĚREM – HUP DN 20

SAMOSTATNÁ ČÁST PD

ĚŘENÍ

1/A PZ (600x920x400)

0 mm

20

1

PROJEKTANT:	JAROSLAV ŠROUBEK, PROJEKCE TPS, IČO 40889092 NA VRŠÍČKÁCH 83, 267 03 HUDLICE, tel. 602489630, jarsro@seznam.cz	PARÉ Č.	2
INVESTOR:	Emil Tahirov Suchomasty 35, 267 22		
MÍSTO STAVBY:	Suchomasty p.č.878/5, p.č.st.76/3 a 75, k.ú. Suchomasty		
STAVBA:	STL PŘÍPOJKA A PLYNOFIKACE RODINNÉHO DOMU	FORMÁT:	A3
		DATUM:	3/2021
ČÁST:	NTL DOVOVNÍ PLYNOVOD	MĚŘÍTKO:	1:50
		STUPEŇ:	DSP
OBSAH VÝKR.:	PŮDORYS 1.NP	Č. VÝKR.:	D1.4 –PL1

JAROSLAV ŠROUBEK
Autorizovaný technik pro techniku prostř. staveb, spec. vytápění a vzduchotech., zdravotní tech.
ČKAIT - 0003251

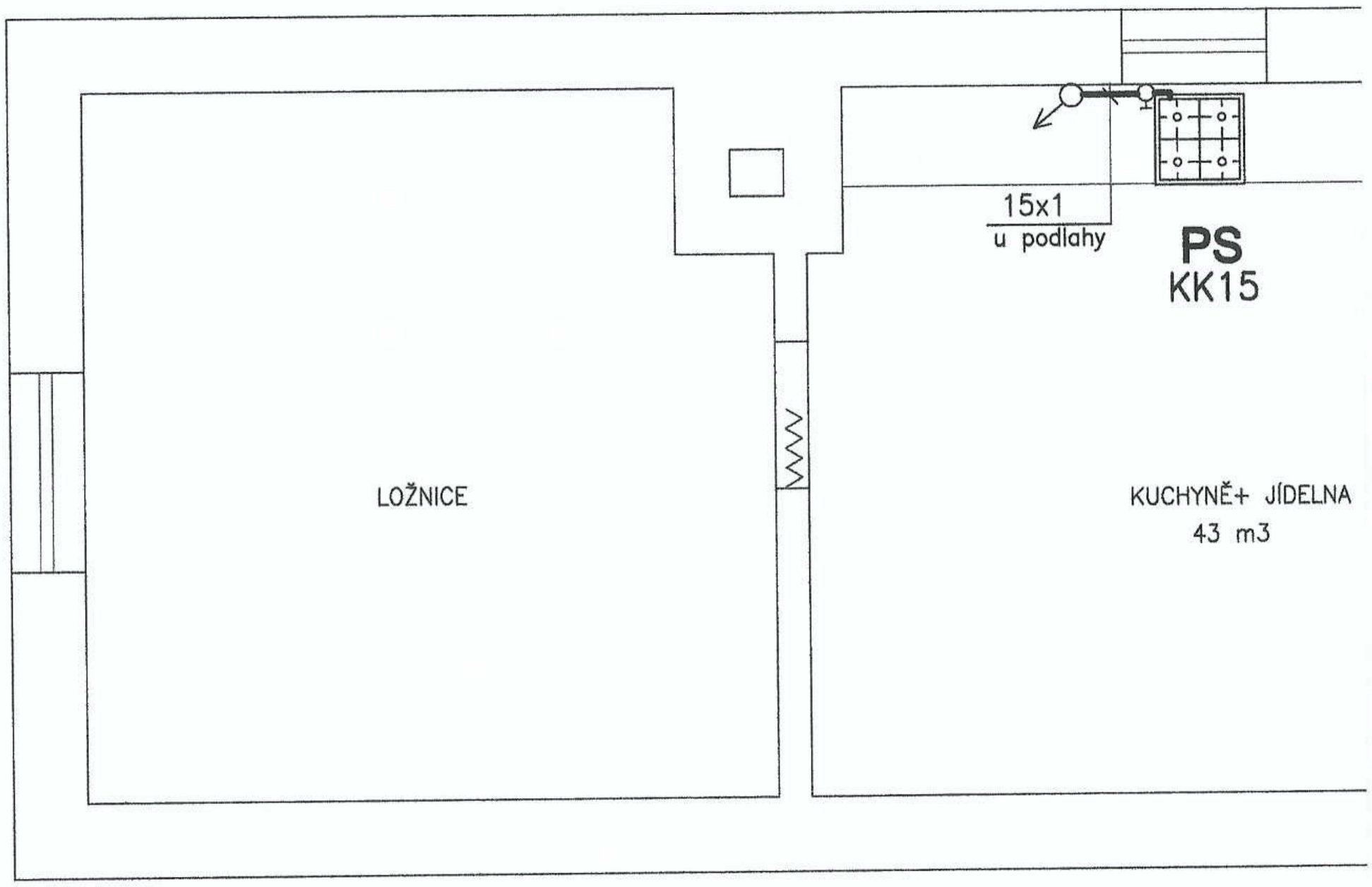

LEGENDA:

———	DOMOVNÍ PL
PS	**PLYNOVÁ VA** SPOTŘEBA P
KK15	PLYNOVÝ KU GIACOMINI R

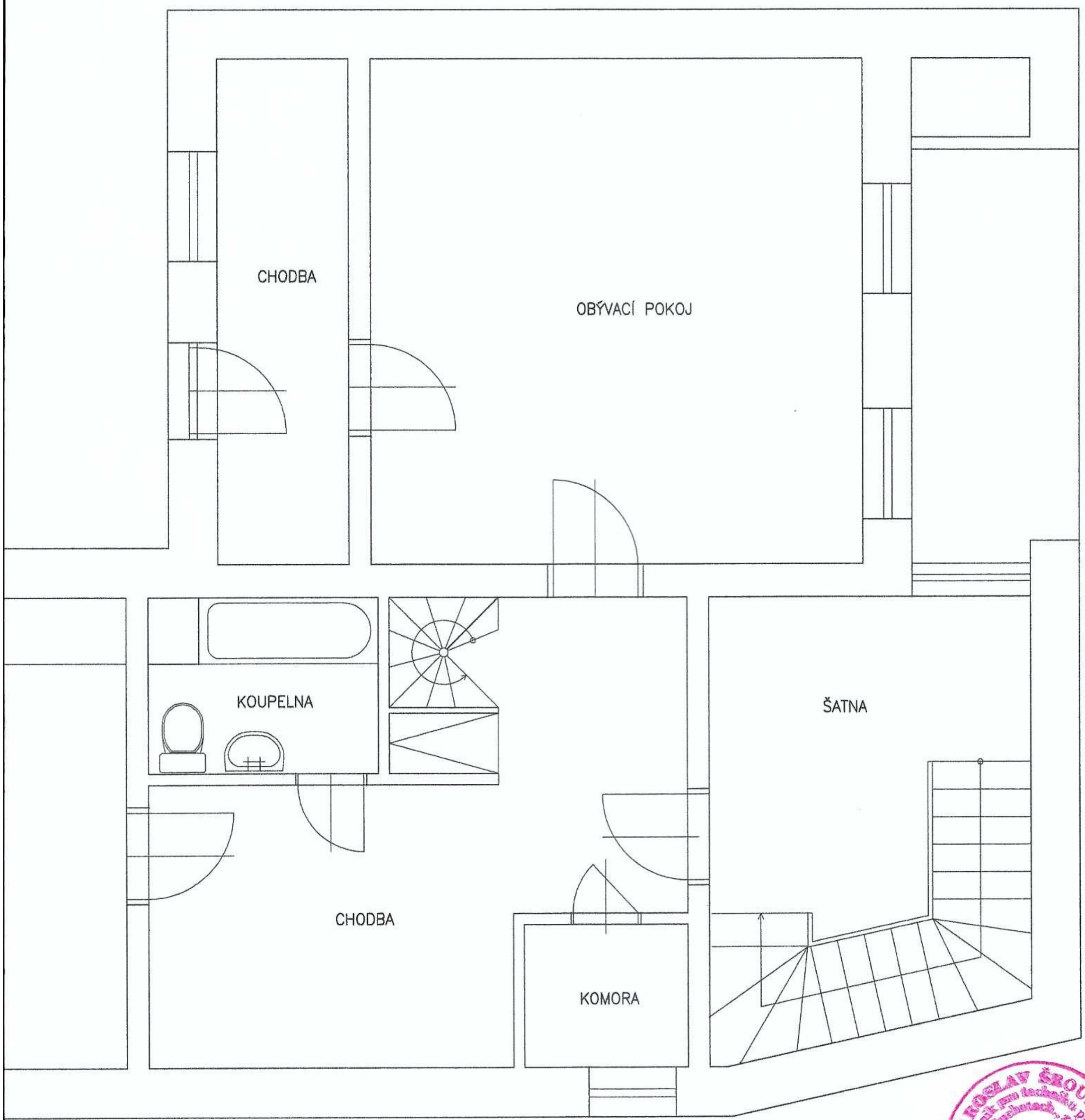

YNOVOD – Cu

RNÁ DESKA

LYNU 1,10 m3/h

LOVÝ KOHOUT

950, G 1/2"

PROJEKTANT:	JAROSLAV ŠROUBEK, PROJEKCE TPS, IČO 40889092 NA VRŠÍČKÁCH 83, 267 03 HUDLICE, tel. 602489630, jarsro@seznam.cz	PARÉ Č. 2
INVESTOR:	Emil Tahirov Suchomasty 35, 267 22	
MÍSTO STAVBY:	Suchomasty p.č.878/5, p.č.st.76/3 a 75, k.ú. Suchomasty	
STAVBA:	STL PŘÍPOJKA A PLYNOFIKACE RODINNÉHO DOMU	FORMÁT: A3 DATUM: 3/2021
ČÁST:	NTL DOVOVNÍ PLYNOVOD	MĚŘÍTKO: 1:50 STUPEŇ: DSP
OBSAH VÝKR.:	PŮDORYS 2.NP	Č. VÝKR.: D1.4 –PL2

JAROSLAV ŠROUBEK
Autorizovaný technik pro technická zařízení a vzduchotechnika, prostředí, stavby, spec. výtahy, zdvih. plošiny
ČKAIT - 0003251

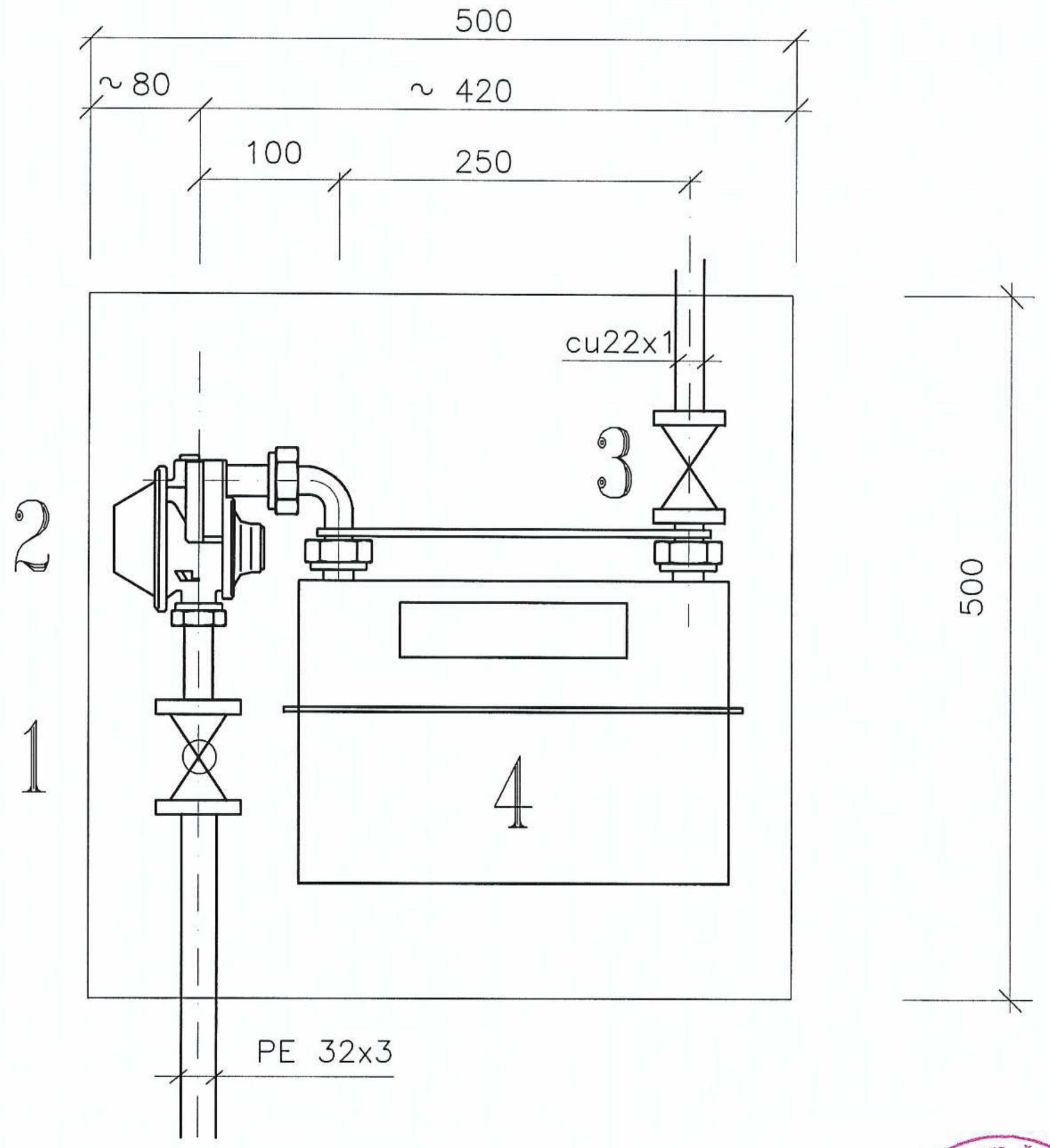

LEGENDA :

1 Hlavní uzávěr přípojky (HUP) – KK DN 20

2 Regulátor FRANCEL B6 , Qmax= 7,2 m^3/h
pv = 300 kPa, pr = 2 kPa

3 Kul. kohout Giacomini DN 25

4 Plynoměr G 4 rozteč 250 mm – 0,016 – 6 m^3/h

PROJEKTANT:	JAROSLAV ŠROUBEK, PROJEKCE TPS, IČO 40889092 NA VRŠÍČKÁCH 83, 267 03 HUDLICE, tel. 602489630, jarsro@seznam.cz	PARÉ Č. 2
INVESTOR:	Emil Tahirov Suchomasty 35, 267 22	
MÍSTO STAVBY:	Suchomasty p.č.878/5, p.č.st.76/3 a 75, k.ú. Suchomasty	
STAVBA:	STL PŘÍPOJKA A PLYNOFIKACE RODINNÉHO DOMU	FORMÁT: A4 DATUM: 3/2021
ČÁST:	NTL DOVOVNÍ PLYNOVOD	MĚŘÍTKO: 1:5 STUPEŇ: DSP
OBSAH VÝKR.:	DETAIL REDUKCE PŘETLAKU A MĚŘENÍ	Č. VÝKR.: D1.4 –PL3

POHLED JIHOZÁPADNÍ

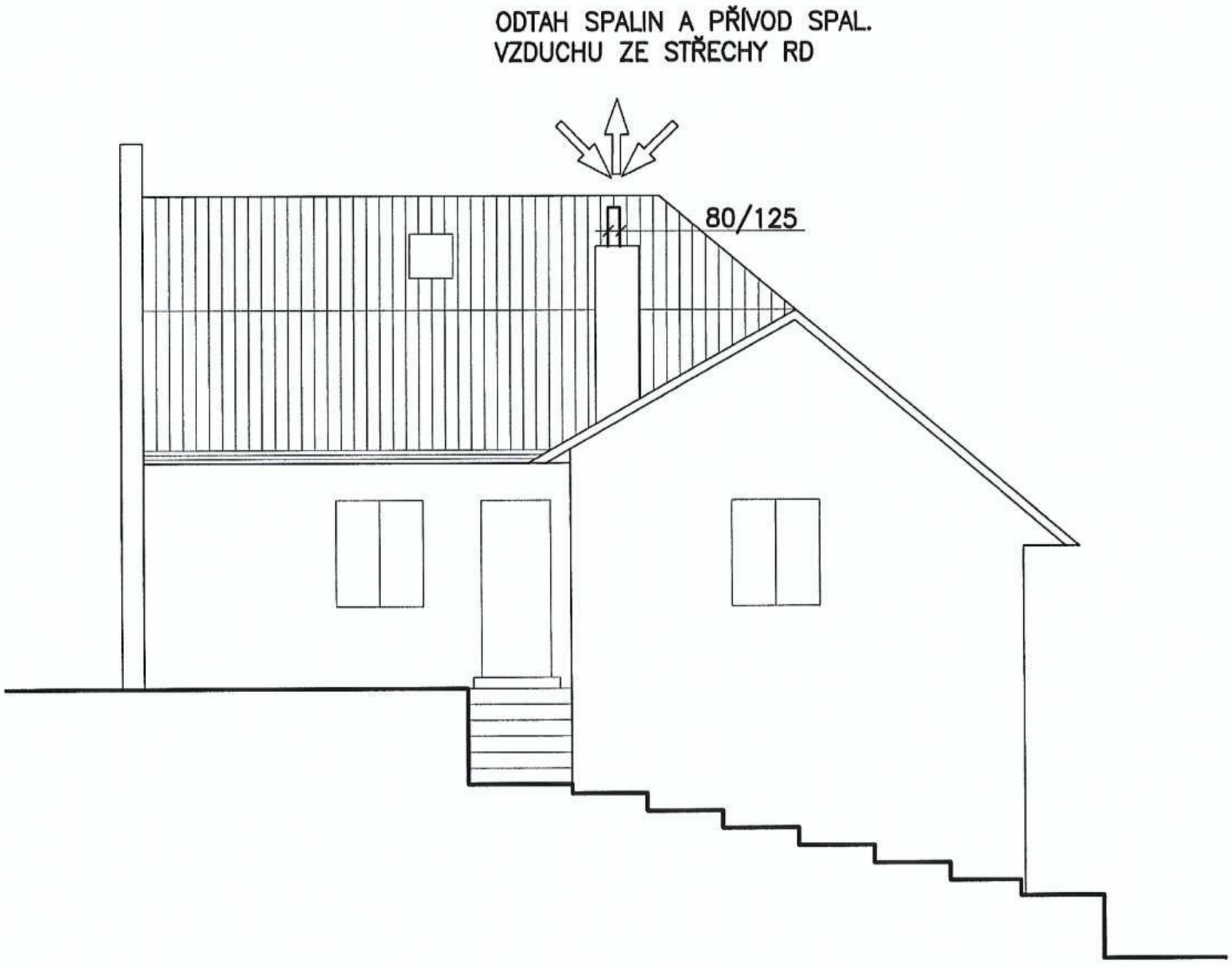

PROJEKTANT:	JAROSLAV ŠROUBEK, PROJEKCE TPS, IČO 40889092 NA VRŠÍČKÁCH 83, 267 03 HUDLICE, tel. 602489630, jarsro@seznam.cz	PARÉ Č.	2
INVESTOR:	Emil Tahirov Suchomasty 35, 267 22		
MÍSTO STAVBY:	Suchomasty p.č.878/5, p.č.st.76/3 a 75, k.ú. Suchomasty		
STAVBA:	**STL PŘÍPOJKA A PLYNOFIKACE RODINNÉHO DOMU**	FORMÁT:	A4
		DATUM:	3/2021
ČÁST:	**NTL DOVOVNÍ PLYNOVOD**	MĚŘÍTKO:	1:100
		STUPEŇ:	DSP
OBSAH VÝKR.:	**ODVOD SPALIN A PŘÍVOD SPALIV. VZDUCHU**	Č. VÝKR.:	D1.4 –PL4

JAROSLAV ŠROUBEK
Autorizovaný technik pro techniku prostř. vytápění a vzduchotech., zdravotní staveb. spec. techn.
ČKAIT - 0003251