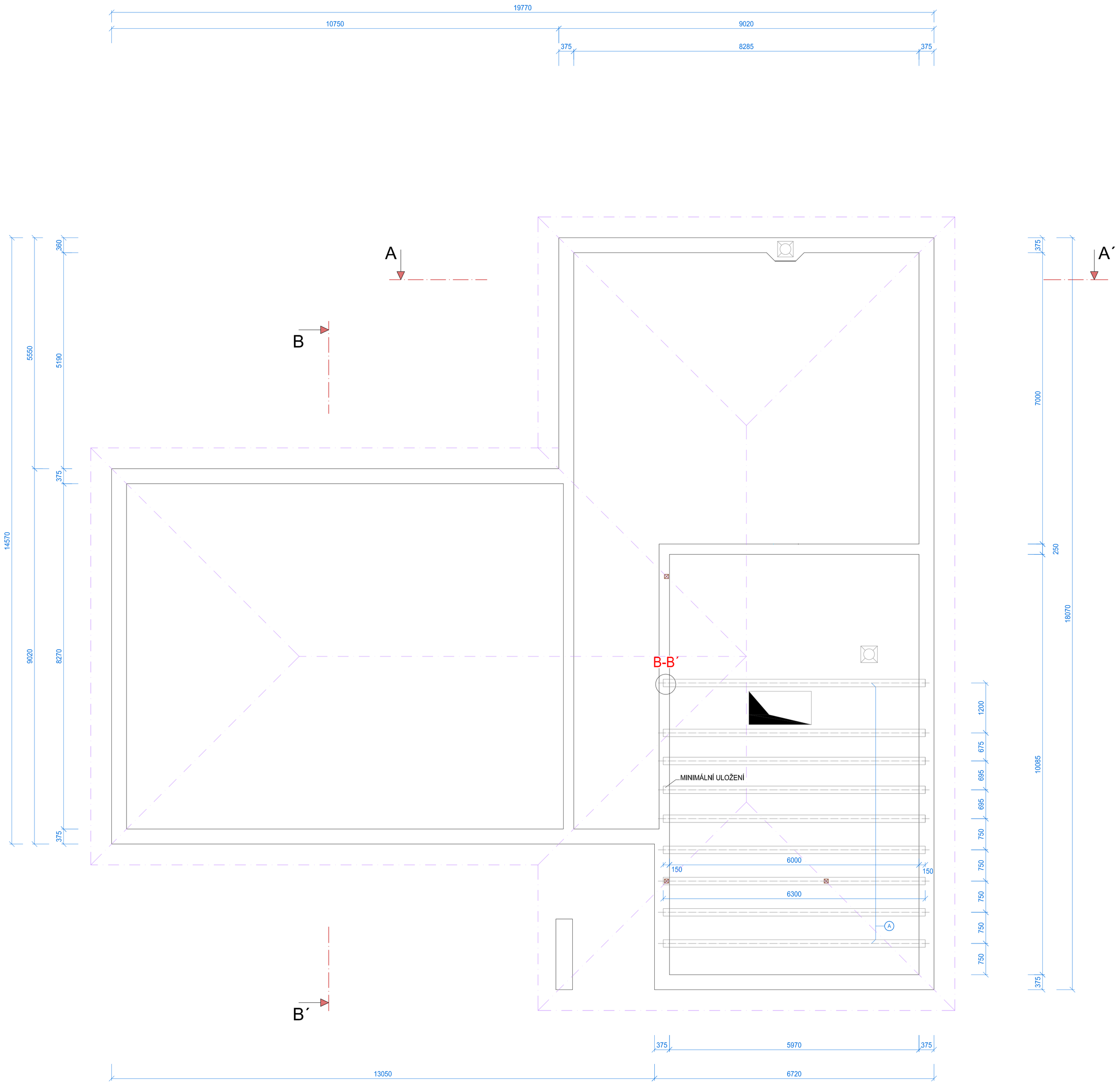

B-B´, měřítko 1:25

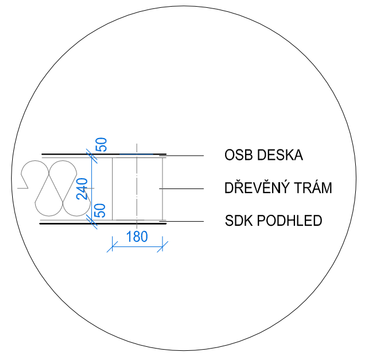

LEGENDA ZNAČENÍ

Označ.	Označení prvku	Rozměr (délka x šířka x výška, světlost)	Počet ks
A	Dřevěný trám	6300x180x240 cm (SVĚTLOST 6000 cm)	9

LEGENDA MATERIÁLŮ

OBVODOVÉ A VNITŘNÍ ZDIVO
tl. 100, 150, 250 a 375 cm

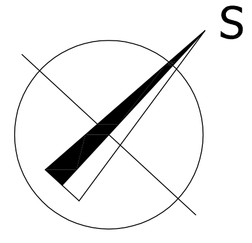

VYPRACOVAL Bc. Jan Trensinger	ZODP. PROJEKTANT Ing. Antonín Michálek	Ing. Antonín Michálek Osvobození 581 691 44 Lednice	
MĚSTO : KOSTICE	OKRES : BŘECLAV		DATUM : 10/2013
INVESTOR: J. Létalová, Trávníky 2, Tvrdonice, J. Trensinger, Fintajslova 49, Břeclav			STUPEŇ : DPS
AKCE: **NOVOSTAVBA RD** Kostice, Padělky, parc.č. 108/32			FORMÁT : 8 x A4 MĚŘÍTKO : 1 : 50
OBJEKT: **KONSTRUKCE STROPU**			VÝKRES Č.: F.05