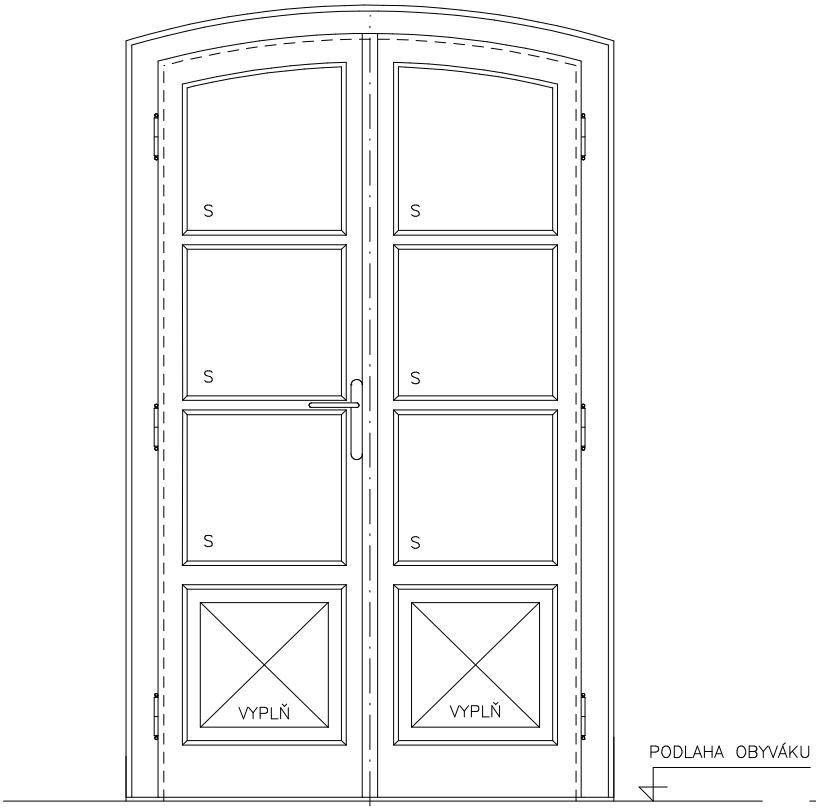

POHLED 1:20

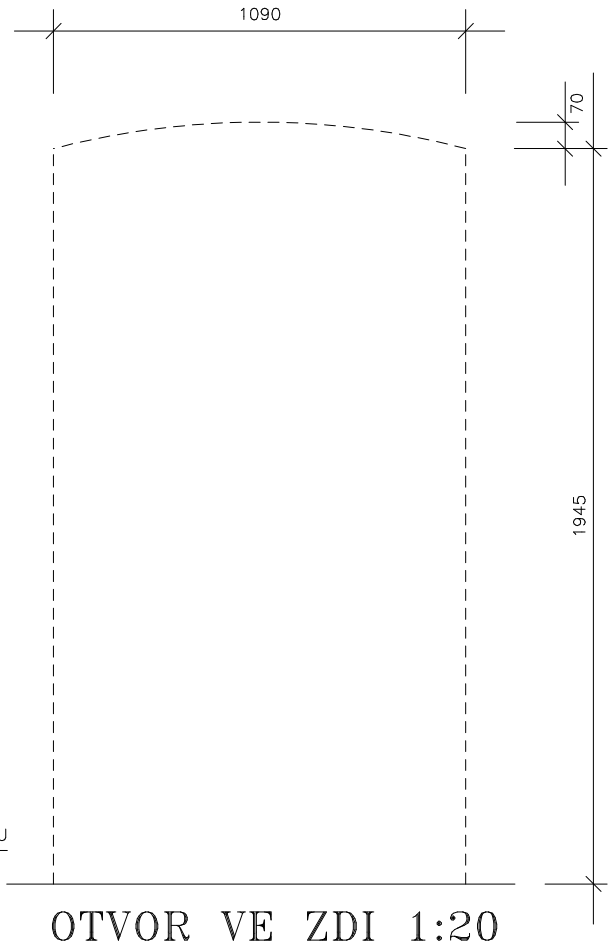

OTVOR VE ZDI 1:20

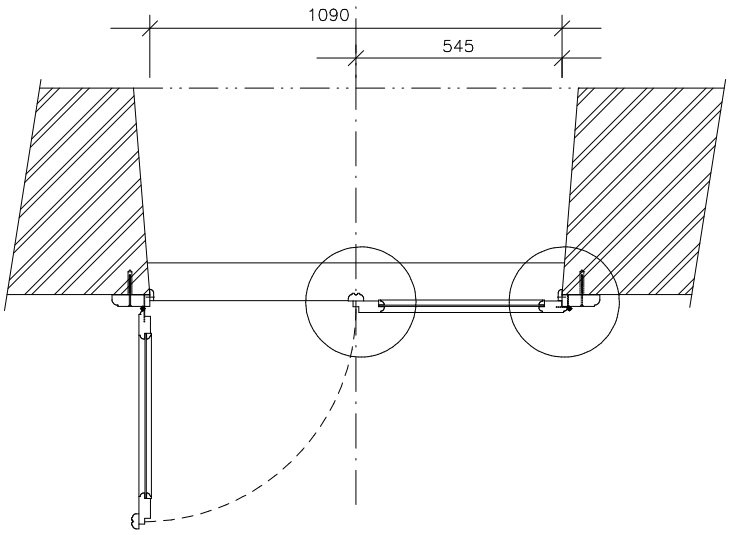

PŮDORYS 1:20

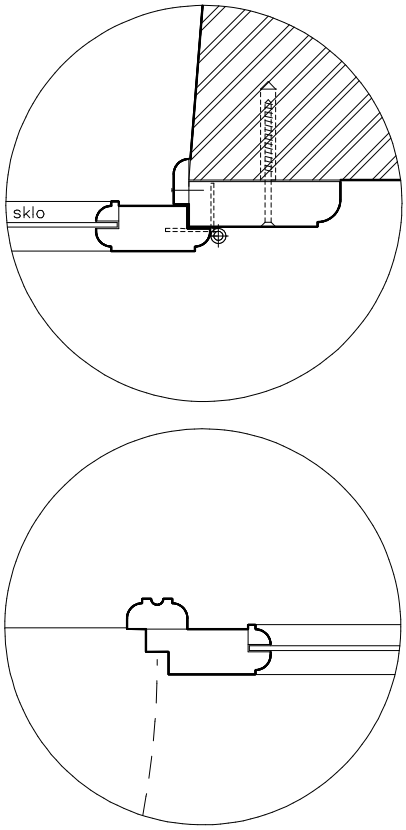

DETAILY 1:5

- ZASKLENO SKLEM ČIRÝM, SPODNÍ DÍL SE DŘ. VÝPLNÍ
- ZÁMEK ZADLABACÍ, KLÍČ OBYČ. BEZ KLIKY A ŠTÍTKŮ
- DVEŘNÍ PANT S OZDOBNÝM UKONČENÍM ČEPU
- BEZ ZÁSTRČÍ PEVNÉHO KŘÍDLA (PRAVÉ)
- BEZ PRAHU

DVEŘE MEZI OBYVÁKEM A KUCHYNÍ V PATŘE 1:20