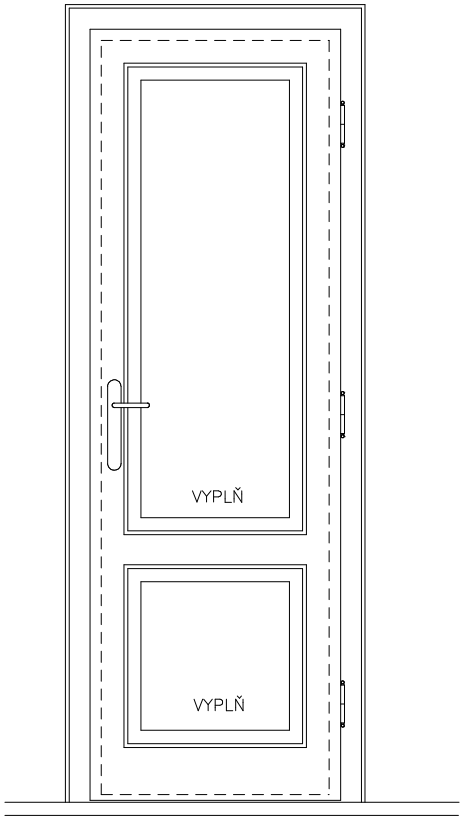

POHLED 1:20

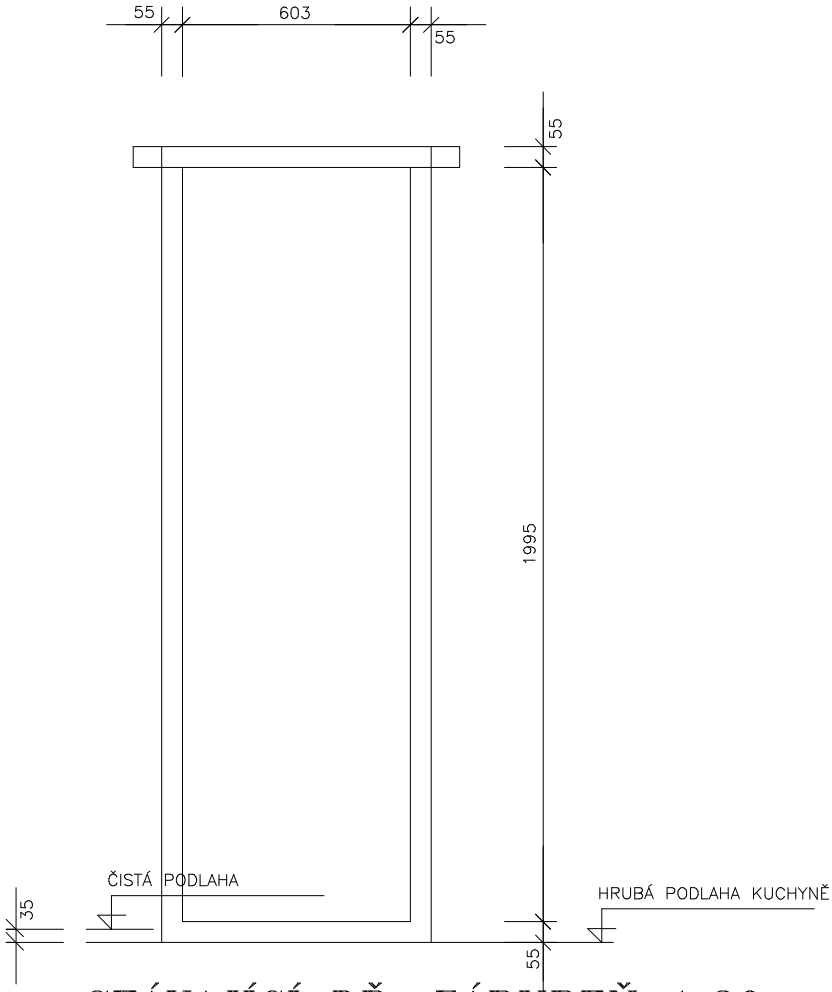

STÁVAJÍCÍ DŘ. ZÁRUBEŇ 1:20

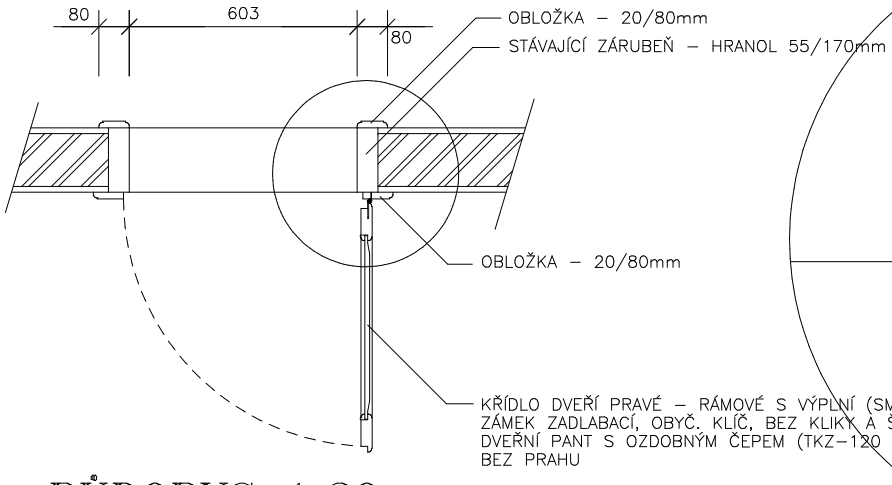

PŮDORYS 1:20

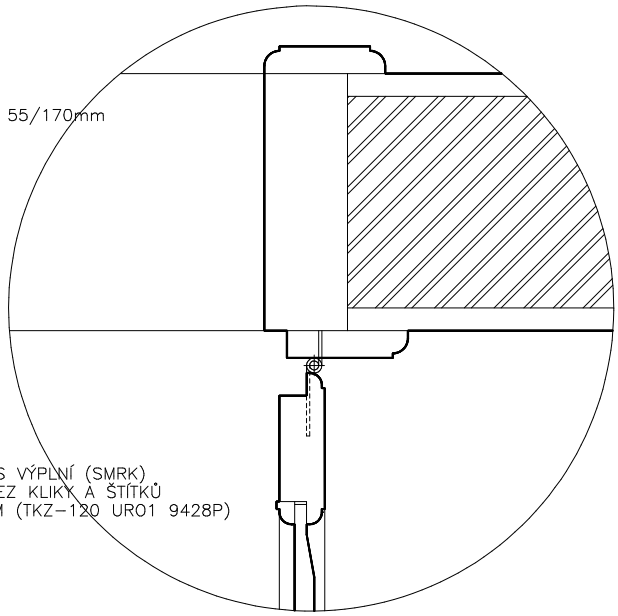

DETAIL 1:5

DVEŘE DO KOMORY V PATŘE 1:20