POHLED SZ

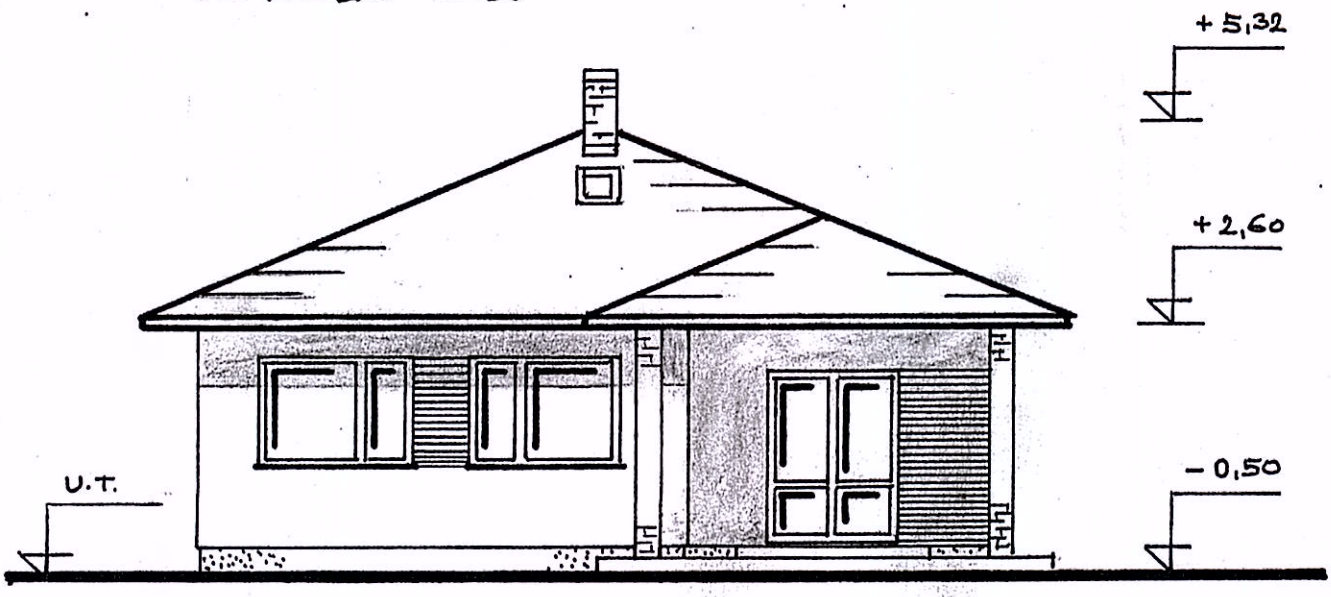

POHLED JV

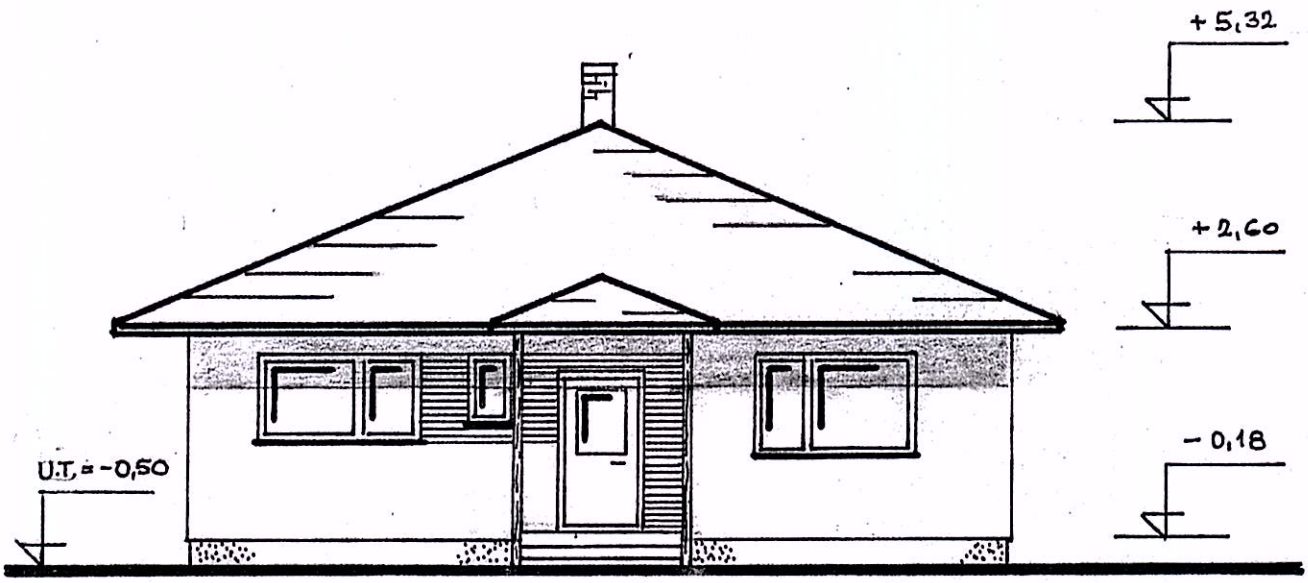

POHLED SV

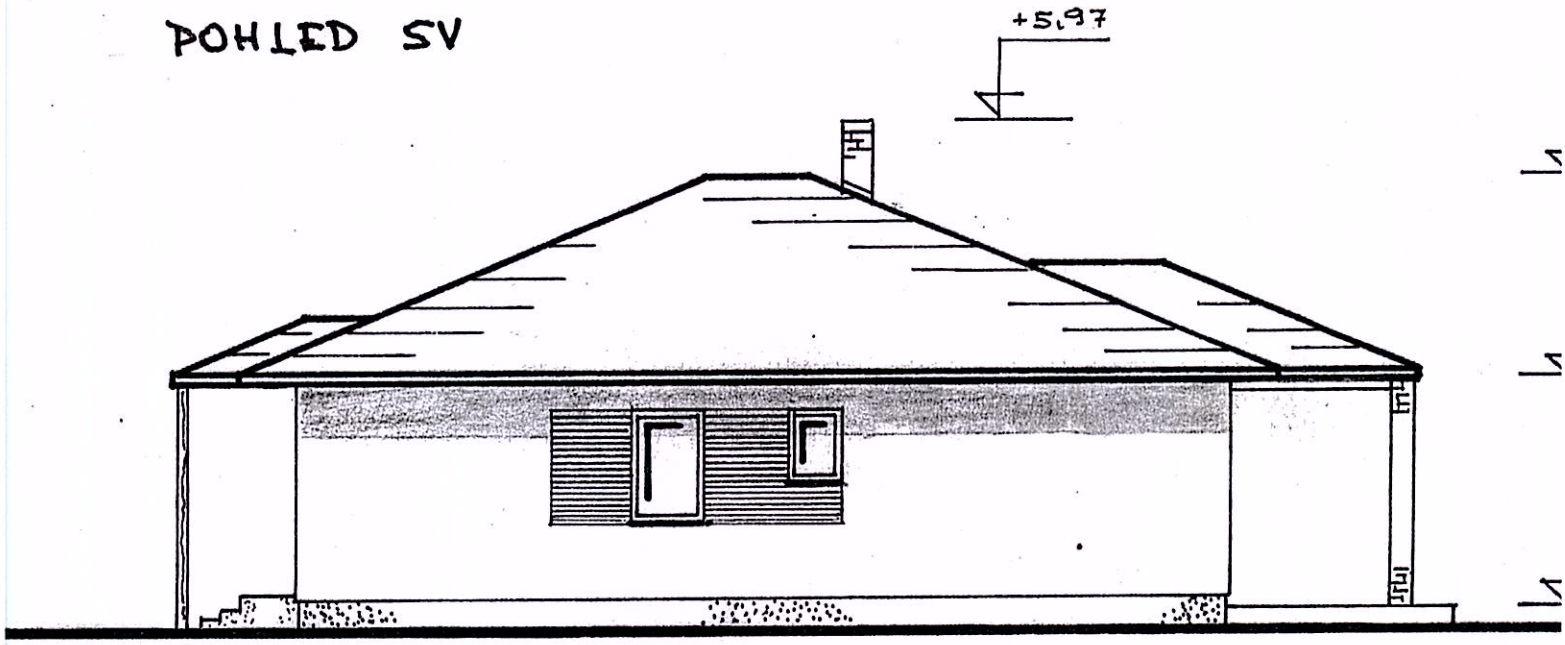

POHLED JZ

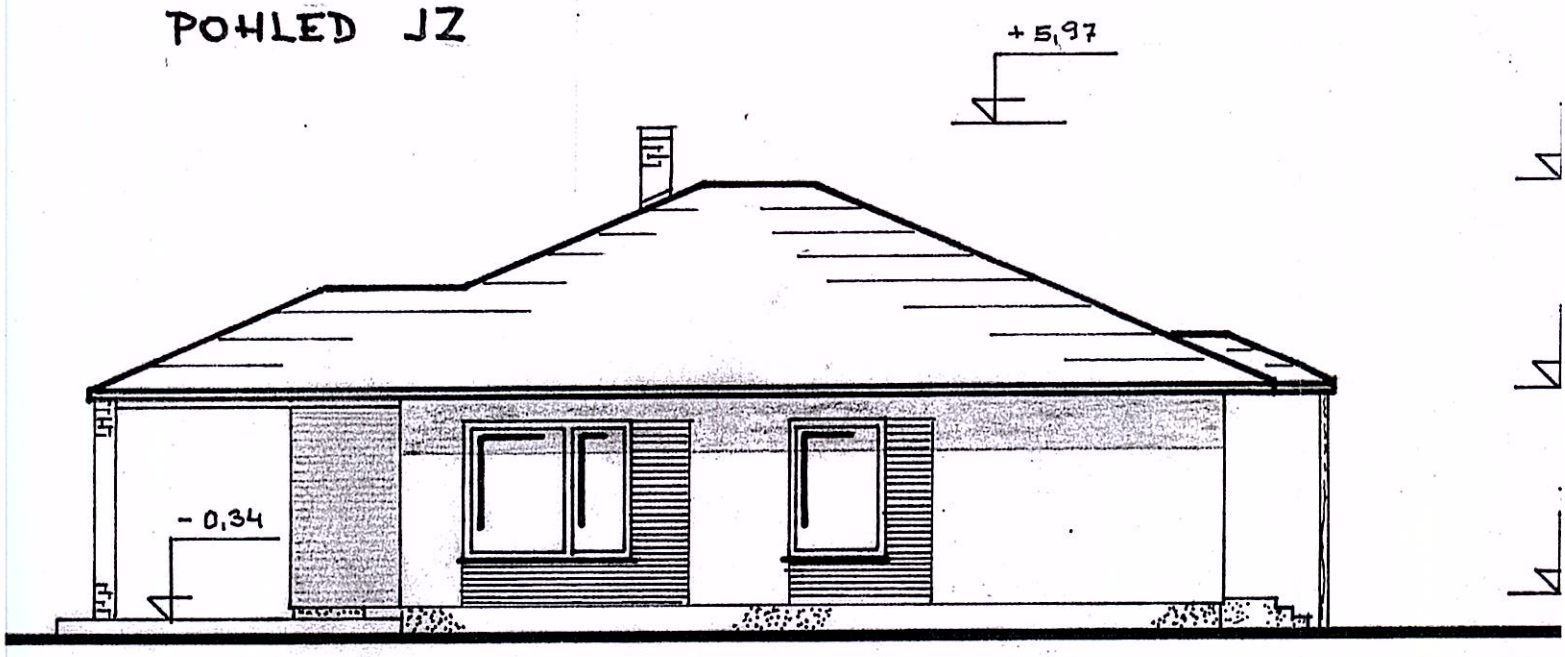

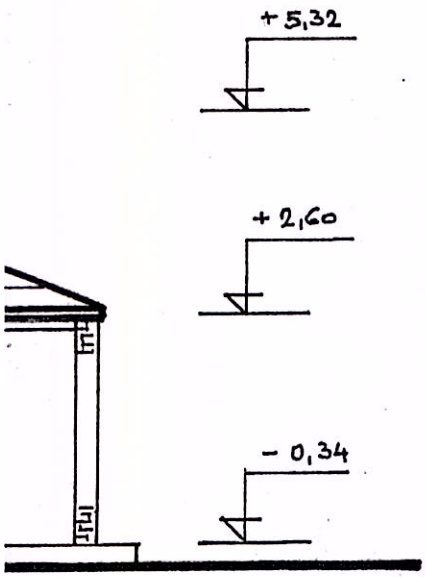

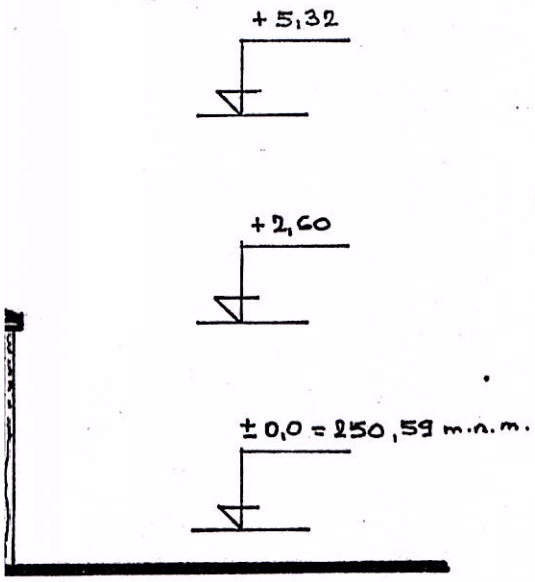

Ing. LADISLAV ORAVEC
Autorizovaný inženýr pro pozemní stavby
ČKAIT - 1201116

PROJEKTANT:	ING. ORAVEC L.		DATUM:
STAVEBNÍK:	STANISLAV A NIKOLA FORGÁČOVI		1. 2015
MÍSTO: K.Ú. MLADĚJOVICE U ŠTERUBERKA, p.č. 476/28			M = 1:100
NÁZEV: RODINNÝ DŮM MLADĚJOVICE			Č. PARÉ: 3
OBSAH: POHLEDY			Č. VÝKRESU E1.6